homeier

homeier DOWNAIR MISTRAL+

NEU **Automatische öffnende Klappen der Ansaugöffnungen**
Doppelte Leistung mit zwei getrennt steuerbaren EC-Lüfter-Motoren

Produktfeatures:

- Zwei getrennt steuerbare Lüfter für maximale Leistung mit einer Querströmung bis zu 8m/s
- Zwei Reinigungsstufen mit einer Kombination aus Fliehkraft und Tiefenfiltration für schonungslose Effektivität bei der Luftreinigung.
- Klappen der seitlichen Ansaugöffnungen öffnen und schließen automatisch
- Umluftfilter mit großer Oberfläche für eine Geruchsbindung bis zu 97%
- Kombinierbar mit allen flächenbündigen Glaskeramik- und Induktionskochfeldern. Herstellerunabhängig!
- Komplettes Kochfeld kann ungestört genutzt werden.
- Intuitive Bedienfelder aus Echtglas, auch mit nassen Fingern bedienbar.
- Das leiseste und effizienteste Downair-System am Markt dank laufruhigen und sparsamen EC-Lüfter-Motoren.

ENERGIE | A

HDO MISTRAL+

homeier

homeier DOWNAIR MISTRAL+

Technische Daten:

- Querströmung: bis zu 8m/s
- Leistungsstufen: 3 + i
- Lüfterleistung freiblasend: 2 x 875 m³/h
- Leistungsaufnahme Lüfter: 2 x 170 W
- Schallleistung Stufe min./max. 42/63 dB(A)
- Gewicht netto: 34 kg
- Energieklasse: A
- Jährlicher Energieverbrauch: 72,3 KWh
- Fluiddynamische Effizienz: A
- Beleuchtungseffizienz: -
- Fettabscheidegrad: A
- Nachlauffunktion: konfigurierbare Automatik
- Rohranschluss: Ø 2 x 150 mm
- Nicht für Gaskochfelder geeignet.
- Geeignet für flächenbündige 80er Kochfelder und größer.
- Minimum 1000mm Unterschrank.

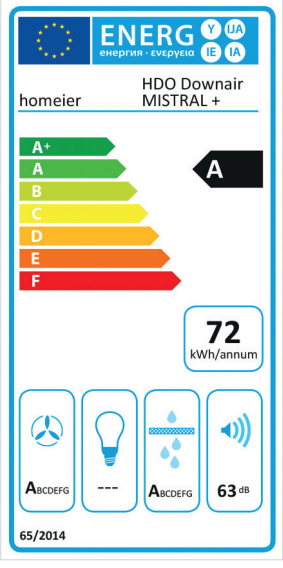

Ihr Kochfeld mit Ihrer Haube planen, schnell und einfach:
www.konfigurator.homeier.com

Maße Beispielzeichnung
A = 752 - 928 mm
B = 477 - 580 mm

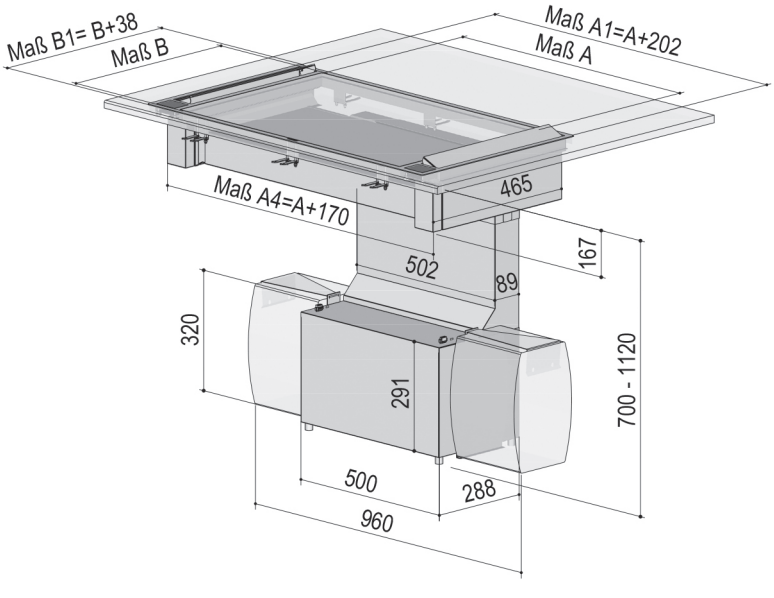

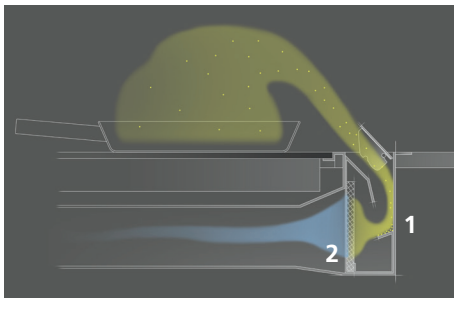

EINZIGARTIG UND BESONDERS WIRKUNGSVOLL:
Zweifache Fettabscheidung durch Fliehkraft (1) und Tiefenfiltration (2)

Bezeichnung	Bestell-Nr.	Sonstiges
HDO Mistral+ (Abluft)	1400003	
HDO Mistral+ (Umluft)	1400004	inkl. 2 Umluftfilter (HUF)
HDO Mistral+ (Hybrid)	1400005	inkl. 2 Hybridfilter (HHF), zzgl. Mauerkasten (BMK)

Lieferbar ab 01.02.2016. Lieferzeit 4 Wochen

Maßanfertigung je nach Kochfeld