KWC

KWC
IM BAD

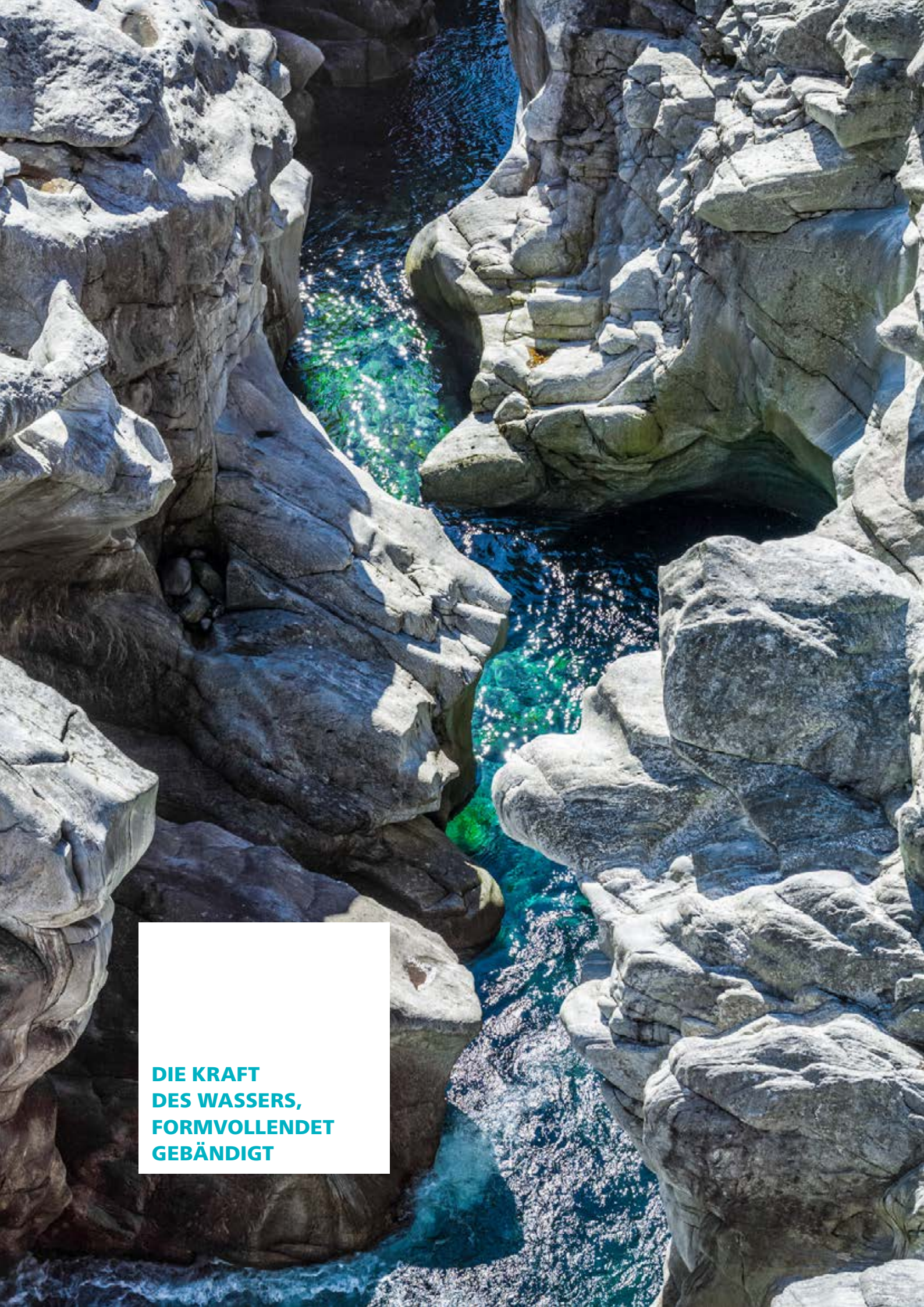

DIE KRAFT DES WASSERS, FORMVOLLENDET GEBÄNDIGT

EINLEITUNG

KWC Awards 3

KWC+ Ihr Plus an Schweizer Werten 4

KWC: Das Streben nach Perfektion 8

UNSERE ARMATURENLINIEN

KWC **ZOE** 14

KWC **ONO** 20

KWC **ONO touch light PRO** 26

KWC **AVA** 30

KWC **DOMO | 6.0** Neuheit 38

KWC **BEVO** Neuheit 46

KWC **ADRENA** 52

KWC **WAMAS** 56

KWC **ELLA** 60

KWC **MONTA** 68

KWC **ACTIVO** 72

KWC **STAR** 76

KWC **STANDVENTIL** Neuheit 80

KWC **VITA** 82

KWC **VITA PRO** 86

SHOWERCULTURE

KWC **Duschsysteme/Duschkonfigurator** 92

KWC **Handbrausen** Neue Produkte 98

KWC **Kopfbrausen** 102

KWC **Duschgleitstangen/Duschgleitstangen-Sets** 106

KWC **Zubehör/Brausenarme** 109

KWC **Zubehör/Brausenhalter** 110

KWC **Zubehör/Schlauchanschlüsse** 110

KWC **Zubehör/ Brausenschläuche** 111

Certified Management System SQS ISO 9001 / ISO 14001 / OHSAS 18001

PRÄZISE & ELEGANT

Als weltweit führende Marke für hochwertige Armaturen machen wir unsere Tugenden in Bad und Küche greif- und erlebbar. Diese vereint für unsere Kunden Präzision und Eleganz in einer hochwertigen Lösung. Wir nennen es Swiss Water Experience.

GUTES DESIGN MACHT ERSTKLASSIGES PERFEKT

Höchstleistung gehört zu unserem Alltag. Da wir nachhaltig denken, wollen wir auch beim Design neue Massstäbe setzen. Denn eine perfekte Ästhetik bringt die Vorzüge eines Produkts in eine vollendete Form und schafft einen zusätzlichen Mehrwert – zum Beispiel die einmalige Freude des alltäglichen Handgriffs.

Von unserer Leistungsfähigkeit zeugen die zahlreichen Auszeichnungen, die uns die Jurys international renommierter Design- und Innovationspreise für unsere Armaturen verliehen haben.

KWC + IHR PLUS AN SCHWEIZER WERTEN

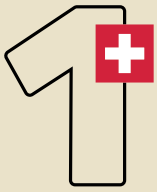

KWC SwissSmartness

Intelligentes Design, das in erstklassiger Funktionalität mündet: KWC SwissSmartness steht für hochstehendes Produktdesign, das Perfektion und Eleganz nicht nur in der Optik, sondern auch in der Anwendung erlebbar macht.

KWC QualityControl

Höchste Qualität von A bis Z: Mit KWC QualityControl garantieren wir für Produkte von höchster Verlässlichkeit. Sämtliche Schritte werden von KWC durchgeführt und lückenlos kontrolliert: Entwicklung, Produktion, Installation und sogar die Herstellung der benötigten Werkzeuge.

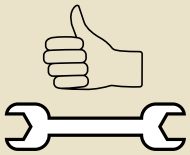

KWC ServiceControl

Ein Qualitätsverständnis, das nicht mit der Auslieferung endet: Hinter KWC ServiceControl steht eine geschulte Equipe von ausgewiesenen KWC-Experten in der Schweiz. Im Garantiefall sind sie im Nu vor Ort – mit dem entsprechenden Fachwissen und den richtigen Tools.

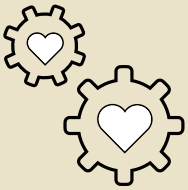

KWC DetailPassion

Liebe bis ins kleinste Detail: KWC DetailPassion beschreibt unser legendäres Auge für die feinen Unterschiede und für das gewisse Etwas. Eine besondere Fähigkeit, die uns zu einem weltweit führenden Anbieter von hochstehenden Armaturen gemacht hat, die immer wieder neue Standards setzen.

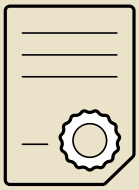

KWC CertificationGuarantee

Vertrauen ist gut, Zertifizierungen sind besser: KWC CertificationGuarantee stellt sicher, dass wir unsere Produkte in allen Märkten, in denen KWC präsent ist, professionell prüfen und zertifizieren lassen.

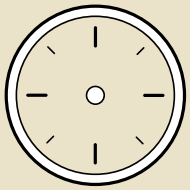

KWC TimelessDesign

Langlebigkeit auch in Sachen Design: Hinter KWC TimelessDesign steht der hohe Anspruch an eine Ästhetik, die in ihrer Eleganz und Perfektion nicht nur zeitgemäss, sondern auch zeitlos ist.

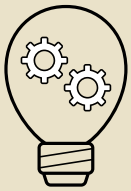

KWC InnovationDrive

Innovationsfreude aus Tradition: Unsere angeborene Leidenschaft, Dinge zu hinterfragen, zu optimieren und neue Trends zu etablieren – das ist KWC InnovationDrive. Ein einzigartiger Spirit, der uns seit 1874 auszeichnet.

KWC + INNOVATION

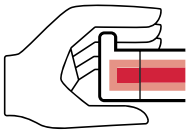

TouchProtect

Sichere Handhabung ohne Gefahren: Eine isolierte Heisswasserspeisung im Zweischalenprinzip lässt den Armaturenkörper bzw. die Auszugsbrause warm, aber nie heiss werden. TouchProtect schützt so auf intelligente Weise vor Verbrennungen.

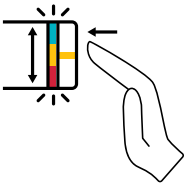

IntelligentControl

Intuitive Steuerung und zeitgemässer Bedienkomfort: IntelligentControl reagiert auf Fingertipp, merkt sich Gewohnheiten sowie Bedürfnisse und signalisiert über einen Lichtring die gewählte Wassertemperatur.

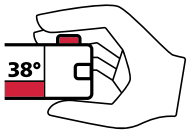

SkinProtect

Sicherer Schutz vor Verbrühungen: Dank SkinProtect fliessen Temperaturen über 38 °C nur dann, wenn Sie den Sicherheitsknopf am Temperaturregler betätigen. Bei Kaltwasserausfall wird auch das Warmwasser sofort automatisch gestoppt.

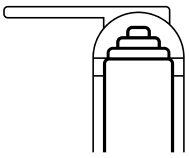

ShieldProtect

Langlebige Produkte und sicherer Schutz: Mit ShieldProtect wird das Innenleben der Armatur mittels einer speziellen Membran gegen das Eindringen von Reinigungsmitteln und Schmutz geschützt.

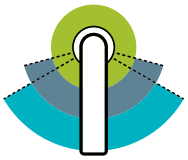

SwivelStop

Ausschwenken des Auslaufs begrenzen und Wasserschäden verhindern: Dank SwivelStop kann der Schwenkbereich mit wenigen Handgriffen von 360° auf 120° bzw. 150° eingestellt werden. Der Auslauf bleibt damit immer über dem Spülbecken.

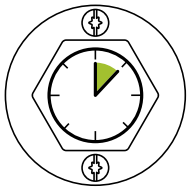

QuickInstallation

Einfaches Positionieren und Befestigen des Gewindestutzens, erleichterte Montage und Zeitgewinn: Mittels QuickInstallation wird die Befestigungsmutter von Hand leicht angeschraubt, um die Armatur zu positionieren. Die endgültige Befestigung erfolgt bequem durch Anziehen der beiden Feststellschrauben.

KWC + QUALITÄT

GlacierFinish

Solide Oberflächen und exzellente Verarbeitungsqualität: GlacierFinish sorgt für speziell robuste Oberflächen, die besonders widerstandsfähig sind und mit ihrem Glanz für langlebige Freude sorgen.

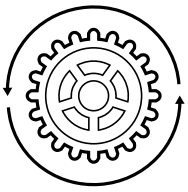

PrecisionMove

Höchste Eleganz und Präzision: Mit PrecisionMove stellen wir reibungslose Bewegungsabläufe und einzigartige Erlebnisse bei der Handhabung sicher – dank konsequent erstklassiger Material- und Verarbeitungsqualität.

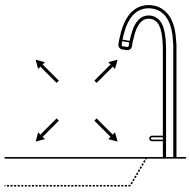

OptimalSpace

Grosszügiges Raumerlebnis und mehr Ergonomie: OptimalSpace sorgt mit langen und hohen Ausläufen für einen grosszügigen Wasch- bzw. Arbeitsbereich.

KWC + DESIGN

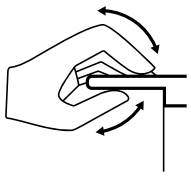

UniqueLever

Einzigartige Hebelkonstruktionen, die eine natürliche und intuitive Handhabung erlauben: UniqueLever zeichnet innovatives KWC-Design aus, in dem Eleganz und Präzision nicht nur sichtbar, sondern auch Tag für Tag fühlbar sind.

KWC + NACHHALTIGKEIT

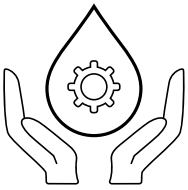

HealthProtect

Mehr Hygiene und unveränderte Wasserqualität: HealthProtect kennzeichnet unseren hohen Anspruch, Wasser weder in Geruch noch Geschmack zu beeinflussen – dank der Verwendung von hochwertigen Materialien (Metalle, Kunststoffe), die für den Kontakt mit Wasser optimal geeignet sind.

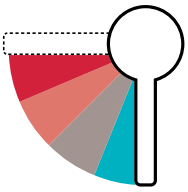

CoolFix

Intelligenter Umgang mit Ressourcen: Dank CoolFix fliesst in der meistgebrauchten Mittelstellung des Bedienungshebels kaltes Wasser. Warmes Wasser fliesst erst dann, wenn der Hebel nach links gedreht wird.

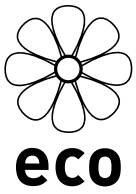

EcoProtect

Für beste Energieklassen und einen schonenden Umgang mit Ressourcen: EcoProtect steht für unser Bestreben, ein nachhaltiges Leben zuhause zu fördern. Zum Beispiel mittels Drehgriff, der die ausfliessende Wassermenge begrenzt. Um den Sparbereich zu verlassen, wird einfach über den sanften Druckpunkt hinausgedreht.

Perfektion und Präzision zu leben und ständig danach zu streben, ist für uns eine Reise, die niemals endet. Diese Reise hat die Marke KWC und ihre grossartige Handwerkskunst bekannt gemacht: als einen der weltbesten Hersteller von Armaturen.

DAS STREBEN NACH PERFEKTION

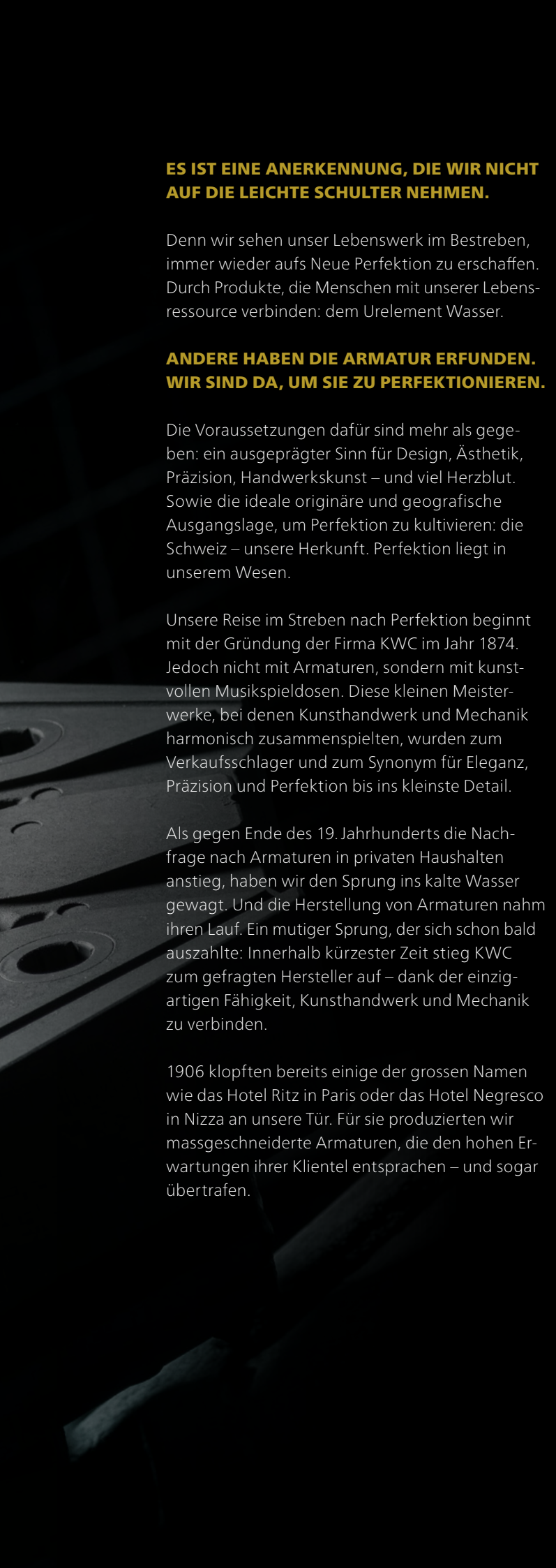

ES IST EINE ANERKENNUNG, DIE WIR NICHT AUF DIE LEICHTE SCHULTER NEHMEN.

Denn wir sehen unser Lebenswerk im Bestreben, immer wieder aufs Neue Perfektion zu erschaffen. Durch Produkte, die Menschen mit unserer Lebensressource verbinden: dem Urelement Wasser.

ANDERE HABEN DIE ARMATUR ERFUNDEN. WIR SIND DA, UM SIE ZU PERFEKTIONIEREN.

Die Voraussetzungen dafür sind mehr als gegeben: ein ausgeprägter Sinn für Design, Ästhetik, Präzision, Handwerkskunst – und viel Herzblut. Sowie die ideale originäre und geografische Ausgangslage, um Perfektion zu kultivieren: die Schweiz – unsere Herkunft. Perfektion liegt in unserem Wesen.

Unsere Reise im Streben nach Perfektion beginnt mit der Gründung der Firma KWC im Jahr 1874. Jedoch nicht mit Armaturen, sondern mit kunstvollen Musikspieldosen. Diese kleinen Meisterwerke, bei denen Kunsthandwerk und Mechanik harmonisch zusammenspielten, wurden zum Verkaufsschlager und zum Synonym für Eleganz, Präzision und Perfektion bis ins kleinste Detail.

Als gegen Ende des 19. Jahrhunderts die Nachfrage nach Armaturen in privaten Haushalten anstieg, haben wir den Sprung ins kalte Wasser gewagt. Und die Herstellung von Armaturen nahm ihren Lauf. Ein mutiger Sprung, der sich schon bald auszahlte: Innerhalb kürzester Zeit stieg KWC zum gefragten Hersteller auf – dank der einzigartigen Fähigkeit, Kunsthandwerk und Mechanik zu verbinden.

1906 klopften bereits einige der grossen Namen wie das Hotel Ritz in Paris oder das Hotel Negresco in Nizza an unsere Tür. Für sie produzierten wir massgeschneiderte Armaturen, die den hohen Erwartungen ihrer Klientel entsprachen – und sogar übertrafen.

IN DER FOLGE WURDE KWC WELTWEIT ZUM INBEGRIFF FÜR KUNSTFERTIGKEIT, HANDWERKSGESCHICK, HÖCHSTE QUALITÄT UND LIEBE ZUM DETAIL.

Die Welt hatte Schweizer Armaturen entdeckt. Und sie wollte mehr davon. So perfektionierte KWC ihre Armaturen laufend weiter: beispielsweise 1957 mit der Erfindung der weltweit ersten Küchenarmatur mit Auszugsbrause. Durch solche wegweisenden Neuheiten erwarb sich KWC über die Zeit den Ruf als Brancheninnovator.

UNSERE REISE IM STREBEN NACH PERFEKTION IST DAMALS WIE HEUTE NOCH GENAUSO LEBENDIG UND SPÜRBAR.

In jedem Entwurf, den unsere Designer skizzieren, in jedem Rohteil, das wir giessen, in jeder Armatur, der wir von Hand den letzten Schliff geben. Und dieses Streben zeigt sich auch in unserer Vision für die Zukunft.

Diese Vision entstand vor mehr als 140 Jahren und begleitet uns weiterhin auf unserer Reise. Eine Vision, die Wasser als Geschenk der Natur anerkennt und einen nachhaltigen Umgang verlangt. Eine Vision, die jedem Kunden ermöglicht, die Kraft, die Eleganz und die Essenz der Natur zu erleben, die durch unsere Produkte fliessen. Das verstehen wir unter «Swiss Water Experience».

Das ist unser Bestreben.
Das ist unsere Schweizer Herkunft.
Das ist KWC.

1 — Armaturen Rohlinge. **2 —** Blick in die Giesserei in Unterkulm um 1880. Erfahrung und Wissen haben Ursprung und Geschichte. **3 —** 1978 hat KWC die erste Niederdruck-Kokillengiessanlage der Welt entwickelt und in Betrieb genommen. Die Produktion basiert noch heute auf diesem Verfahren. **4 —** Jedes einzelne Teil wird Schritt für Schritt präzise bearbeitet. Damit es den hohen Qualitätsanforderungen entspricht, wird es laufend kontrolliert und erst dann weiterbearbeitet.

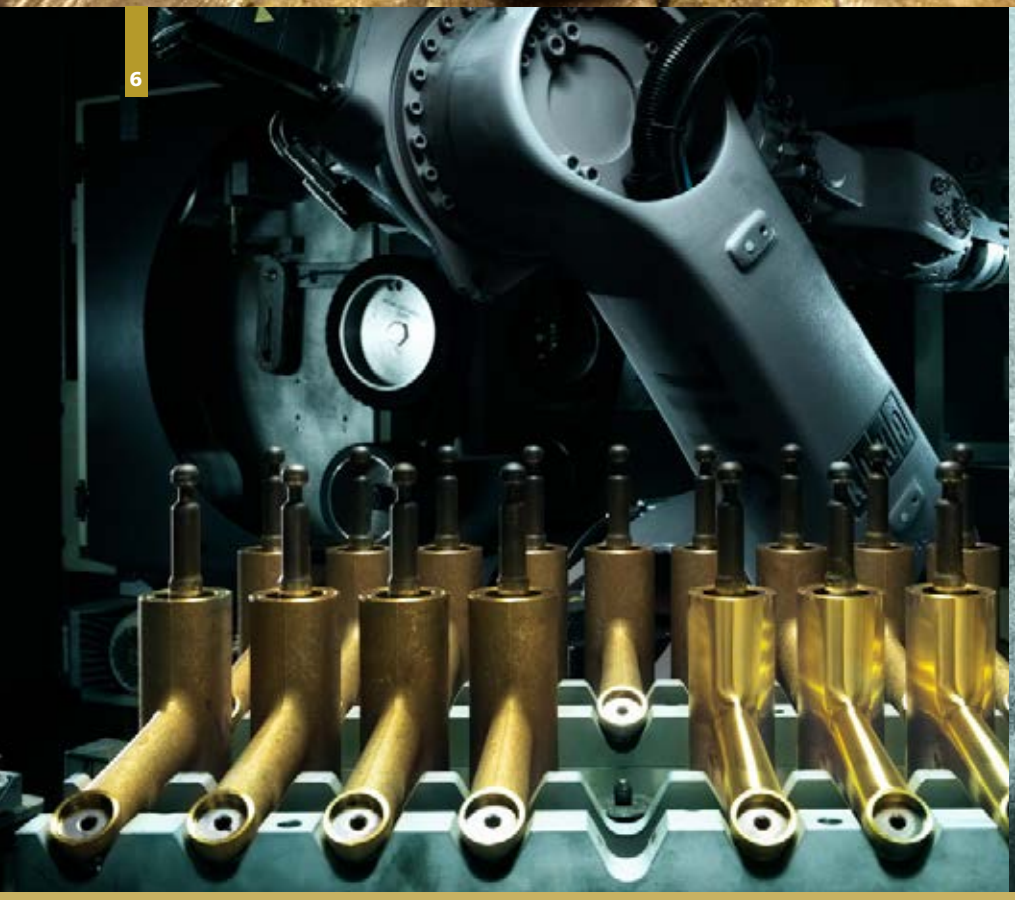

5 — Die Basis ist Messing, das in Barren angeliefert wird. **6 —** Armaturen-Grundform aus Messing. **7 —** Der geschossene Sandkern erzeugt das Innenleben der Armatur. Er wird von Hand in die Kokille eingelegt und mit geschmolzenem Messing gegossen – so entsteht die Armaturen-Grundform.

UNSERE ARMATUREN-LINIEN

ELEGANZ IN IHRER SCHÖNSTEN FORM

KWC ZOE verleiht Ihrem Bad eine besonders individuelle Note, präsentiert sich äusserlich als sanfte Skulptur und birgt im Inneren die harten Werte innovativer Technologien. Mit ihrer eigenständigen Form zeichnet sie die Reinheit von Quellwasser nach und bezeugt unser Flair für schlichte Formen.

Auf KWC ZOE ist vor allem in einem Haushalt mit kleinen Kindern Verlass. Zeigt der Hebel nämlich nach vorn, fliesst kaltes Wasser, die Mittelstellung bedeutet Mischwasser. So bleiben kleine und grosse Gäste im Bad sicher vor Verbrennungen geschützt.

Waschtisch
Zweigriffmischer
– 3-Loch
– Schwenkauslauf 90°

KWC-Nr. A
12.203.151.000FL
chromeline, A 150, mit Ablaufgarnitur
12.203.161.000FL
chromeline, A 150, ohne Ablaufgarnitur

Auslaufmenge 6 l/min (3 bar)

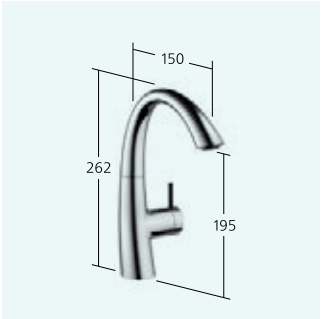

Waschtisch
Hebelmischer
– EcoProtect
– Schwenkauslauf 90°

KWC-Nr. A
12.208.131.000FL
chromeline, A 150, mit Ablaufgarnitur
12.208.141.000FL
chromeline, A 150, ohne Ablaufgarnitur

Auslaufmenge 6 l/min (3 bar)

Waschtisch
Hebelmischer Fertigmontageset
– Auslauf fest
– OptimalSpace

KWC-Nr. B
11.202.033.000
chromeline, A 175
11.202.034.000
chromeline, A 225

Auslaufmenge 5 l/min (3 bar)

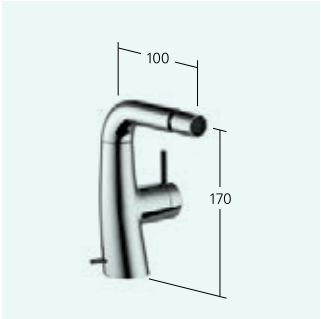

Bidet
Hebelmischer
– Auslauf fest

KWC-Nr. A
13.201.041.000FL
chromeline, A 100, mit Ablaufgarnitur

Auslaufmenge 5 l/min (3 bar)

Wanne
Hebelmischer
– Für freistehende Wanne
– Auslauf fest

KWC-Nr. B
20.201.093.000
chromeline, A 215,
mit Brause und Schlauch

Auslaufmenge 22 l/min (3 bar)
Brausenabgang:
Auslaufmenge 13 l/min (3 bar)

Wanne
Thermostat Mischer style
– EcoProtect
– TouchProtect
– SkinProtect
– Auslauf fest

KWC-Nr. B
26.009.503.000
chromeline, AD 153, A 195,
mit Brause, Schlauch und Halter
26.009.513.000
chromeline, AD 153, A 195,
ohne Brause, Schlauch und Halter

Auslaufmenge 20 l/min (3 bar)
Brausenabgang:
Auslaufmenge 13 l/min (3 bar)

Dusche
Thermostat Mischer style
– EcoProtect
– TouchProtect
– SkinProtect

KWC-Nr. A
26.009.100.000
chromeline, AD 153,
mit Brause und Schlauch
26.009.110.000
chromeline, AD 153,
ohne Brause und Schlauch

Brausenabgang:
Auslaufmenge 13 l/min (3 bar)

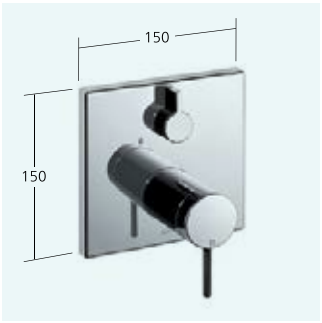

Wanne
Fertigmontageset mit Funktionseinheit

KWC-Nr.
20.204.500.000
chromeline
20.204.510.000
chromeline, mit Sicherungseinrichtung

Durchflussmenge 18 l/min (3 bar)

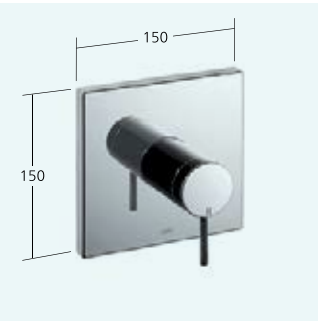

Dusche
Fertigmontageset mit Funktionseinheit

KWC-Nr.
21.204.500.000
chromeline

Durchflussmenge 17 l/min (3 bar)

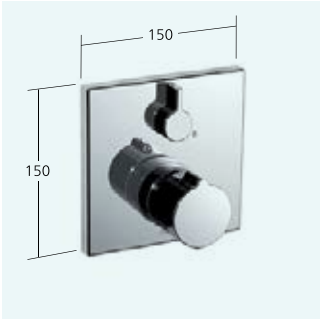

Wanne
Fertigmontageset mit Thermostat
Funktionseinheit design
– SkinProtect

KWC-Nr.
20.004.801.000
chromeline
20.004.811.000
chromeline, mit Sicherungseinrichtung

Durchflussmenge 21 l/min (3 bar)

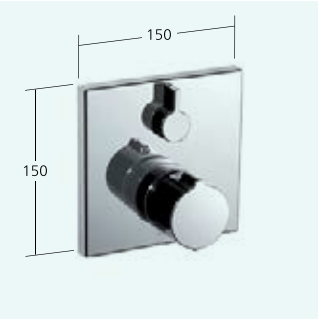

Dusche
Fertigmontageset mit Thermostat
Funktionseinheit design
– SkinProtect

KWC-Nr.
21.004.801.000
chromeline

Durchflussmenge 21 l/min (3 bar)

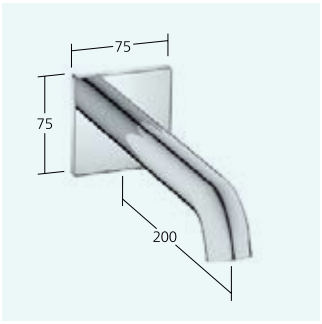

Wanneneinlauf style
– Auslauf fest

KWC-Nr.
26.008.053.000
chromeline, A 200

Auslaufmenge 29 l/min (3 bar)

MAXIMALE PRÄZISION

KWC ONO lässt Pragmatismus und Eleganz im Bad zusammentreffen. Der geradlinige Look mit Zylinderform, dem charakterstarken Hebel und den klugen Funktionen macht deutlich: Hier leben Menschen mit Klasse. Dieser vielfach prämierte Alleskönner mit seiner Sortimentsbreite spricht anspruchsvolle Nutzer an, die ein zeitloses und zugleich intelligentes Badinterieur suchen.

Für KWC ONO besonders kennzeichnend ist der profilierte Bedienungshebel aus bruchfestem, korrosionsbeständigem Edelstahl, wie er in der Medizintechnik eingesetzt wird. Die agile Hebelmimik ist so konstruiert, dass kaum lästige Schmutzfugen oder -kanten entstehen können.

KWC

KWC

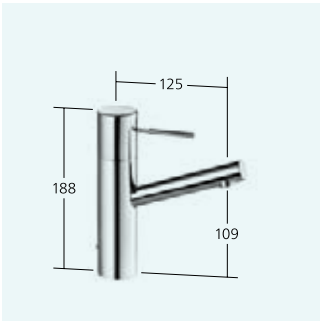

Waschtisch
Hebelmischer
– Auslauf fest

KWC-Nr. B
12.151.042.000FL
chromeline, A 125, mit Ablaufgarnitur
12.151.052.000FL
chromeline, A 125, ohne Ablaufgarnitur

Auslaufmenge 7.5 l/min (3 bar)

Waschtisch
Hebelmischer
– Auslauf fest
– OptimalSpace

KWC-Nr. B
12.151.043.000FL
chromeline, A 155, mit Ablaufgarnitur
12.151.053.000FL
chromeline, A 155, ohne Ablaufgarnitur

Auslaufmenge 7.5 l/min (3 bar)

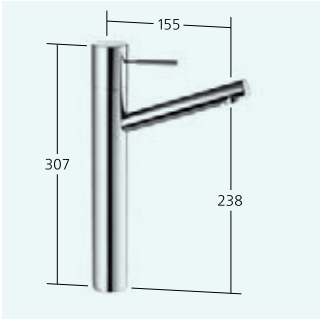

Waschtisch
Hebelmischer
– Auslauf fest
– Für Aufsatzbecken
– OptimalSpace

KWC-Nr. B
12.151.393.000FL
chromeline, A 155, mit Ablaufgarnitur
12.151.093.000FL
chromeline, A 155, ohne Ablaufgarnitur

Auslaufmenge 7.5 l/min (3 bar)

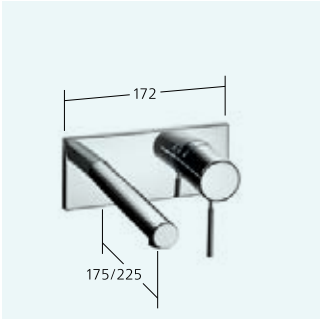

Waschtisch
Hebelmischer Fertigmontageset
– Auslauf fest
– OptimalSpace

KWC-Nr. B
11.152.033.000
chromeline, A 175
11.152.034.000
chromeline, A 225

Auslaufmenge 6 l/min (3 bar)

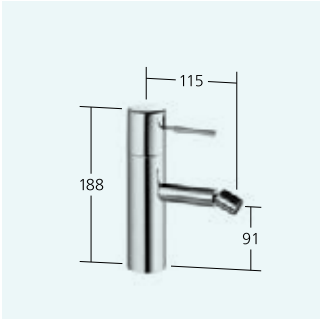

Bidet
Hebelmischer
– Auslauf fest

KWC-Nr. B
13.151.041.000FL
chromeline, A 115, mit Ablaufgarnitur

Auslaufmenge 7.5 l/min (3 bar)

Wanne
Hebelmischer
– Für freistehende Wanne
– Auslauf fest

KWC-Nr. B
20.151.093.000
chromeline, A 215,
mit Brause und Schlauch

Auslaufmenge 22 l/min (3 bar)
Brausenabgang:
Auslaufmenge 13 l/min (3 bar)

Wanne
Hebelmischer
– Auslauf drehbar 60°

KWC-Nr. C
20.152.412.000
chromeline, AD 153, A 140,
mit Brause und Schlauch
20.152.432.000
chromeline, AD 153, A 140,
ohne Brause und Schlauch

Auslaufmenge 20 l/min (3 bar)
Brausenabgang:
Auslaufmenge 12 l/min (3 bar)

Dusche
Hebelmischer

KWC-Nr. C
21.152.010.000
chromeline, AD 153,
mit Brause und Schlauch
21.152.310.000
chromeline, AD 153,
ohne Brause und Schlauch

Brausenabgang:
Auslaufmenge 17 l/min (3 bar)

Wanne
Thermostat Mischer style
– EcoProtect
– TouchProtect
– SkinProtect
– Auslauf fest

KWC-Nr. B
26.009.503.000
chromeline, AD 153, A 195,
mit Brause, Schlauch und Halter
26.009.513.000
chromeline, AD 153, A 195,
ohne Brause, Schlauch und Halter

Auslaufmenge 20 l/min (3 bar)
Brausenabgang:
Auslaufmenge 13 l/min (3 bar)

Dusche
Thermostat Mischer style
– EcoProtect
– TouchProtect
– SkinProtect

KWC-Nr. A
26.009.100.000
chromeline, AD 153,
mit Brause und Schlauch
26.009.110.000
chromeline, AD 153,
ohne Brause und Schlauch

Brausenabgang:
Auslaufmenge 13 l/min (3 bar)

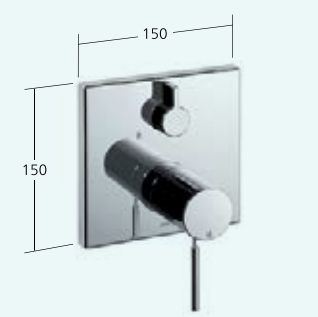

Wanne
Fertigmontageset mit Funktionseinheit

KWC-Nr.
20.154.500.000
chromeline
20.154.510.000
chromeline, mit Sicherungseinrichtung

Durchflussmenge 18 l/min (3 bar)

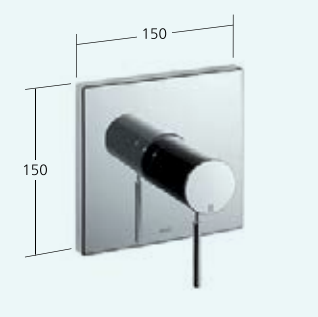

Dusche
Fertigmontageset mit Funktionseinheit

KWC-Nr.
21.154.500.000
chromeline

Durchflussmenge 17 l/min (3 bar)

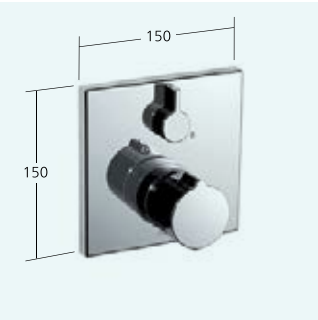

Wanne
Fertigmontageset mit Thermostat
Funktionseinheit design
– SkinProtect

KWC-Nr.
20.004.801.000
chromeline
20.004.811.000
chromeline, mit Sicherungseinrichtung

Durchflussmenge 21 l/min (3 bar)

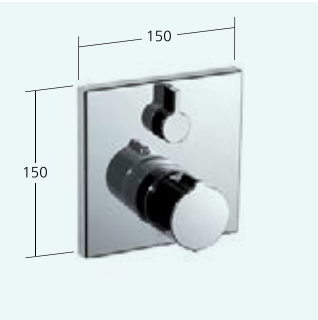

Dusche
Fertigmontageset mit Thermostat
Funktionseinheit design
– SkinProtect

KWC-Nr.
21.004.801.000
chromeline

Durchflussmenge 21 l/min (3 bar)

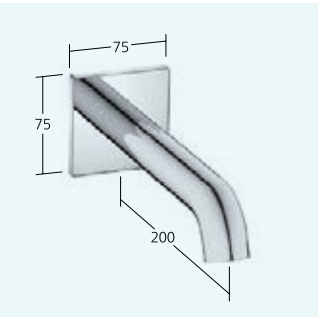

Wanneneinlauf style
– Auslauf fest

KWC-Nr.
26.008.053.000
chromeline, A 200

Auslaufmenge 29 l/min (3 bar)

KWC **ONO touch light PRO**

WASSER AUF BERÜHRUNG

KWC ONO touch light PRO reduziert alles Wichtige aufs Wesentliche, damit Sie sich im Bad auf die Hauptsachen konzentrieren können. Diese clevere Armatur verfeinert die Vorteile der KWC ONO mit einem Touch Raffinesse und technologischem Verstand.

Bei dieser Armatur darf die Ausnahme gerne die Regel sein. Sie können die voreingestellten Wassertemperaturen und -mengen nämlich wunderbar abstimmen. Für die Temperatur genügt ein leichtes Drehen, für die Menge ein Drücken und Drehen.

KWC

Waschtisch
mit LED-Technologie
IntelligentControl
– Schwenkauslauf 360°

KWC-Nr. B
12.651.021.000FL
chromeline, A 125, ohne Ablaufgarnitur, Netz AP

Auslaufmenge 12 l/min (3 bar)

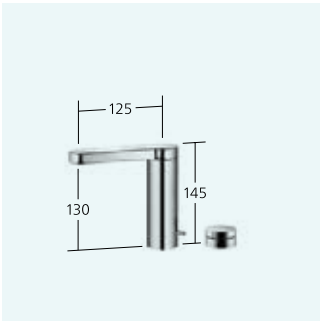

Waschtisch
mit LED-Technologie
IntelligentControl
– 2-Loch
– Schwenkauslauf 360°

KWC-Nr. B
12.652.011.000FL
chromeline, A 125, mit Ablaufgarnitur, Netz AP

Auslaufmenge 12 l/min (3 bar)

Waschtisch
mit LED-Technologie
IntelligentControl
– 2-Loch
– Schwenkauslauf 360°
– OptimalSpace

KWC-Nr. B
12.652.012.000FL
chromeline, A 220, mit Ablaufgarnitur, Netz AP
12.652.122.000FL
chromeline, A 220, ohne Ablaufgarnitur, Netz AP

Auslaufmenge 9 l/min (3 bar)

Waschtisch
mit LED-Technologie
IntelligentControl
– Schwenkauslauf 360°

KWC-Nr. B
12.651.031.000FL
chromeline, A 125, mit Ablaufgarnitur, Netz AP

Auslaufmenge 12 l/min (3 bar)

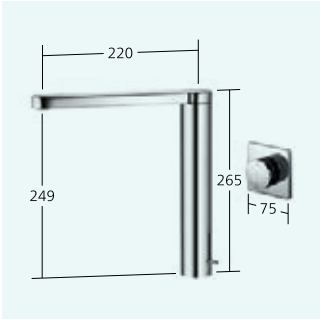

Waschtisch
mit LED-Technologie
IntelligentControl
– Schwenkauslauf 360°
– OptimalSpace

KWC-Nr. B
12.651.032.000FL
chromeline, A 220, mit Ablaufgarnitur, Netz AP
12.651.132.000FL
chromeline, A 220, ohne Ablaufgarnitur, Netz AP

Auslaufmenge 9 l/min (3 bar)

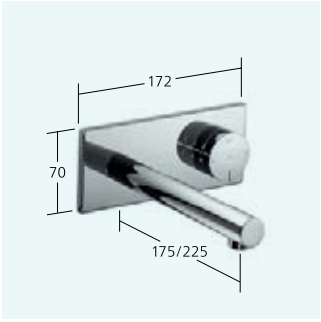

Waschtisch
Fertigmontageset mit LED-Technologie
IntelligentControl
– Auslauf fest

KWC-Nr. B
11.654.003.000
chromeline, A 175, Netz AP
11.654.004.000
chromeline, A 225, Netz AP

Auslaufmenge 12 l/min (3 bar)

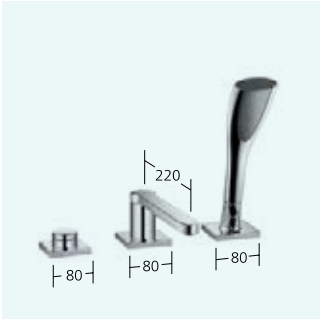

Wanne
Wannenfüllkombination
Thermostat Mischer Fertigmontageset
mit LED-Technologie
IntelligentControl
– Schwenkauslauf 360°

KWC-Nr.
20.657.023.000
chromeline, A 220, Netz UP

Auslaufmenge 17 l/min (3 bar)
Brausenabgang:
Auslaufmenge 19 l/min (3 bar)

Wanne
Wannenfüllkombination
Thermostat Mischer Fertigmontageset
mit LED-Technologie
IntelligentControl

KWC-Nr.
20.657.120.000
chromeline, Netz UP

Durchflussmenge 22 l/min (3 bar)
Brausenabgang:
Auslaufmenge 19 l/min (3 bar)

Wanne
Thermostat Mischer Fertigmontageset
mit LED-Technologie
IntelligentControl
– Auslauf fest

KWC-Nr.
20.657.234.000
chromeline, A 200, Netz UP,
mit Brause, Schlauch und Halter

Auslaufmenge 18 l/min (3 bar)
Brausenabgang:
Auslaufmenge 19 l/min (3 bar)

Dusche
Thermostat Mischer Fertigmontageset
mit LED-Technologie
IntelligentControl

KWC-Nr.
21.654.010.000
chromeline, L 1100, Netz UP,
mit Brause und Schlauch

Brausenabgang:
Auslaufmenge 19 l/min (3 bar)

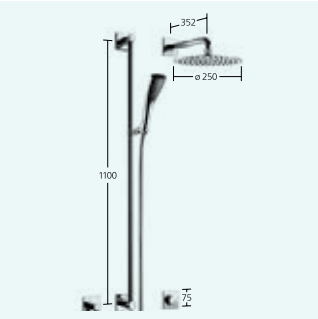

Dusche
Thermostat Mischer Fertigmontageset
mit LED-Technologie
IntelligentControl

KWC-Nr.
21.654.020.000
chromeline, L 1100, Netz UP,
mit Brause und Schlauch

Brausenabgang:
Auslaufmenge 19 l/min (3 bar)

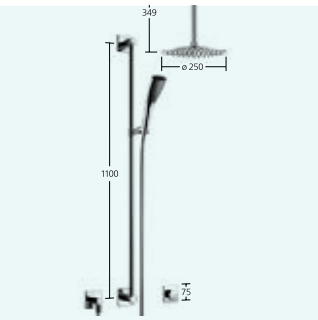

Dusche
Thermostat Mischer Fertigmontageset
mit LED-Technologie
IntelligentControl

KWC-Nr.
21.654.030.000
chromeline, L 1100, Netz UP,
mit Brause und Schlauch

Brausenabgang:
Auslaufmenge 19 l/min (3 bar)

KWC ONO touch light PRO
Bedieneinheit wireless
mit Ladestation

KWC-Nr.
Z.536.351.000
chromeline, Netz AP

REINES AUFS WESENTLICHE REDUZIERT

KWC AVA kombiniert Ihre feinsinnige Stilkompetenz mit Ihrem Anspruch an verlässliche Schweizer Qualität und modernste Technik. Damit geben Sie im Bad ein klares Statement ab: Wer hier zu Hause ist, weiss, was sie – oder er – will.

Der flache Hebel von KWC AVA ist ein Markenzeichen. Er ist schlank und liegt trotzdem äusserst angenehm in der Hand. So macht KWC AVA in jeder Position eine gute Figur.

Waschtisch
Hebelmischer
– EcoProtect
– Auslauf fest

KWC-Nr. A
12.198.041.000FL
chromeline, A 110, mit Ablaufgarnitur
12.198.051.000FL
chromeline, A 110, ohne Ablaufgarnitur

Auslaufmenge 6 l/min (3 bar)

Waschtisch
Hebelmischer
– CoolFix
– EcoProtect
– Auslauf fest

KWC-Nr. A
12.191.031.000FL
chromeline, A 110, mit Ablaufgarnitur
12.191.071.000FL
chromeline, A 110, ohne Ablaufgarnitur

Auslaufmenge 7.5 l/min (3 bar)

Waschtisch
Hebelmischer
– EcoProtect
– Auslauf fest

KWC-Nr. A
12.198.042.000FL
chromeline, A 125, mit Ablaufgarnitur
12.198.052.000FL
chromeline, A 125, ohne Ablaufgarnitur

Auslaufmenge 6 l/min (3 bar)

Waschtisch
Hebelmischer
– CoolFix
– EcoProtect
– Auslauf fest

KWC-Nr. A
12.191.032.000FL
chromeline, A 125, mit Ablaufgarnitur
12.191.072.000FL
chromeline, A 125, ohne Ablaufgarnitur

Auslaufmenge 7.5 l/min (3 bar)

Waschtisch
Hebelmischer
– EcoProtect
– Auslauf fest
– OptimalSpace

KWC-Nr. A
12.198.043.000FL
chromeline, A 150, mit Ablaufgarnitur
12.198.053.000FL
chromeline, A 150, ohne Ablaufgarnitur

Auslaufmenge 6 l/min (3 bar)

Waschtisch
Hebelmischer
– CoolFix
– EcoProtect
– Auslauf fest
– OptimalSpace

KWC-Nr. A
12.191.033.000FL
chromeline, A 150, mit Ablaufgarnitur
12.191.073.000FL
chromeline, A 150, ohne Ablaufgarnitur

Auslaufmenge 7.5 l/min (3 bar)

Waschtisch
Hebelmischer
– Für Aufsatzbecken
– Auslauf fest
– OptimalSpace

KWC-Nr. B
12.191.393.000FL
chromeline, A 150, mit Ablaufgarnitur
12.191.093.000FL
chromeline, A 150, ohne Ablaufgarnitur

Auslaufmenge 7.5 l/min (3 bar)

Waschtisch
Hebelmischer
– EcoProtect
– Schwenkauslauf 180°
– OptimalSpace

KWC-Nr. A
12.198.131.000FL
chromeline, A 135, mit Ablaufgarnitur
12.198.141.000FL
chromeline, A 135, ohne Ablaufgarnitur

Auslaufmenge 6 l/min (3 bar)

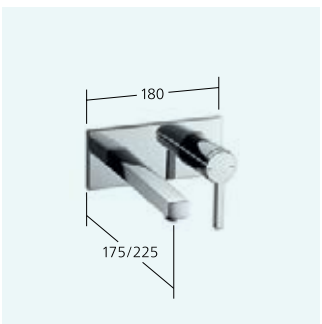

Waschtisch
Hebelmischer Fertigmontageset
– Auslauf fest
– OptimalSpace

KWC-Nr. B
11.192.033.000
chromeline, A 175
11.192.034.000
chromeline, A 225

Auslaufmenge 7.5 l/min (3 bar)

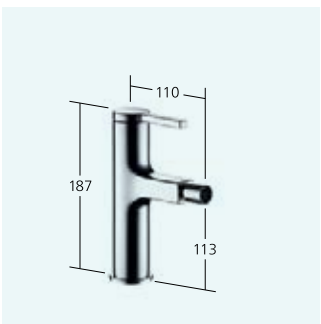

Bidet
Hebelmischer
– Auslauf fest

KWC-Nr. B
13.191.041.000FL
chromeline, A 110, mit Ablaufgarnitur

Auslaufmenge 7.5 l/min (3 bar)

Wanne
Hebelmischer
– Auslauf drehbar 45°

KWC-Nr. D
20.192.410.000
chromeline, AD 153,
mit Brause und Schlauch
20.192.430.000
chromeline, AD 153,
ohne Brause und Schlauch

Auslaufmenge 20 l/min (3 bar)
Brausenabgang:
Auslaufmenge 14 l/min (3 bar)

Dusche
Hebelmischer

KWC-Nr. B
21.192.010.000
chromeline, AD 153,
mit Brause und Schlauch
21.192.310.000
chromeline, AD 153,
ohne Brause und Schlauch

Brausenabgang:
Auslaufmenge 12 l/min (3 bar)

Dusche
Hebelmischer

KWC-Nr.
21.192.930.000
chromeline, AD 153,
mit Brause und Schlauch
21.192.940.000
chromeline, AD 153,
ohne Brause und Schlauch

Brausenabgang:
Auslaufmenge 16 l/min (3 bar)

Wanne
Thermostat Mischer design
– EcoProtect
– TouchProtect
– SkinProtect
– Auslauf fest

KWC-Nr. B
26.009.703.000
chromeline, AD 153, A 195,
mit Brause, Schlauch und Halter
26.009.713.000
chromeline, AD 153, A 195,
ohne Brause, Schlauch und Halter

Auslaufmenge 20 l/min (3 bar)
Brausenabgang:
Auslaufmenge 13 l/min (3 bar)

Dusche
Thermostat Mischer design
– EcoProtect
– TouchProtect
– SkinProtect

KWC-Nr. A
26.009.300.000
chromeline, AD 153,
mit Brause und Schlauch
26.009.110.000
chromeline, AD 153,
ohne Brause und Schlauch

Brausenabgang:
Auslaufmenge 13 l/min (3 bar)

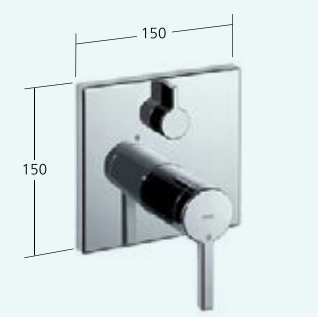

Wanne
Fertigmontageset mit Funktionseinheit

KWC-Nr.
20.194.500.000
chromeline
20.194.510.000
chromeline, mit Sicherungseinrichtung

Durchflussmenge 18 l/min (3 bar)

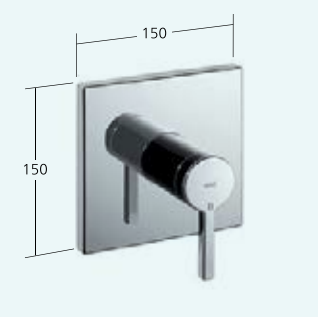

Dusche
Fertigmontageset mit Funktionseinheit

KWC-Nr.
21.194.500.000
chromeline

Durchflussmenge 17 l/min (3 bar)

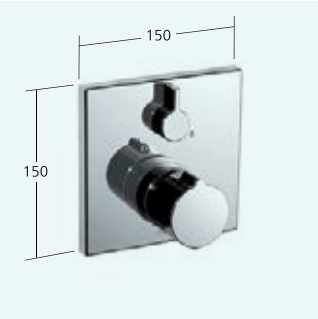

Wanne
Fertigmontageset mit Thermostat
Funktionseinheit design
– SkinProtect

KWC-Nr.
20.004.801.000
chromeline
20.004.811.000
chromeline, mit Sicherungseinrichtung

Durchflussmenge 21 l/min (3 bar)

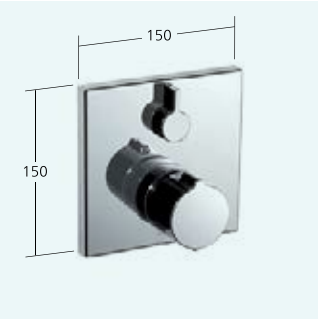

Dusche
Fertigmontageset mit Thermostat
Funktionseinheit design
– SkinProtect

KWC-Nr.
21.004.801.000
chromeline

Durchflussmenge 21 l/min (3 bar)

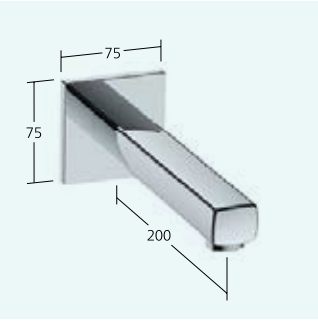

Wanneneinlauf design
– Auslauf fest

KWC-Nr.
26.008.033.000
chromeline, A 200

Auslaufmenge 29 l/min (3 bar)

DIE BELIEBTESTE ARMATUR DER SCHWEIZ IN NEUER BESTFORM

Seit knapp 40 Jahren immer zeitgemäss bleiben – dieses Kunststück meistern nur sehr wenige Designobjekte. Wie zum Beispiel KWC DOMO, die wohl meistverkaufte Armatur der Schweiz. Und die Erfolgsgeschichte geht weiter: Was sich millionenfach bewährt hat, ist zusammen mit sorgfältigen Weiterentwicklungen und neuester Technik in eine zeitgemässe Generation mit einem noch breiteren Sortiment geflossen: KWC DOMO | 6.0.

Zeitgemässe Form, feine Haptik, ergonomische Bedienung: Hebel und Kappe bilden eine Einheit – so fallen die Schlitze auf der Oberseite der Kappe weg, was für noch mehr Hygiene sorgt.

Waschtisch
Hebelmischer
– EcoProtect
– Auslauf fest

KWC-Nr. A
12.668.041.000FL
chromeline, A 125, mit Ablaufgarnitur
12.668.051.000FL
chromeline, A 125, ohne Ablaufgarnitur

Auslaufmenge 5 l/min (3 bar)

Waschtisch
Hebelmischer
– CoolFix
– EcoProtect
– Auslauf fest

KWC-Nr. A
12.668.031.000FL
chromeline, A 125, mit Ablaufgarnitur
12.668.071.000FL
chromeline, A 125, ohne Ablaufgarnitur

Auslaufmenge 5 l/min (3 bar)

Waschtisch
Hebelmischer
– EcoProtect
– Auslauf fest
– OptimalSpace

KWC-Nr. A
12.668.042.000FL
chromeline, A 150, mit Ablaufgarnitur
12.668.052.000FL
chromeline, A 150, ohne Ablaufgarnitur

Auslaufmenge 5 l/min (3 bar)

Waschtisch
Hebelmischer
– CoolFix
– EcoProtect
– Auslauf fest
– OptimalSpace

KWC-Nr. A
12.668.032.000FL
chromeline, A 150, mit Ablaufgarnitur
12.668.072.000FL
chromeline, A 150, ohne Ablaufgarnitur

Auslaufmenge 5 l/min (3 bar)

Waschtisch
Hebelmischer
– EcoProtect
– Schwenkauslauf 90°
– OptimalSpace

KWC-Nr. A
12.668.011.000FL
chromeline, A 150, mit Ablaufgarnitur
12.668.021.000FL
chromeline, A 150, ohne Ablaufgarnitur

Auslaufmenge 5 l/min (3 bar)

Waschtisch
Hebelmischer Niederdruck
– Schwenkauslauf 90°
– OptimalSpace

KWC-Nr. A
12.665.011.000FL
chromeline, A 150, mit Ablaufgarnitur
12.665.021.000FL
chromeline, A 150, ohne Ablaufgarnitur

Auslaufmenge 6 l/min (3 bar)

Waschtisch
Hebelmischer
– Für Aufsatzbecken
– EcoProtect
– Auslauf fest
– OptimalSpace

KWC-Nr. A
12.668.373.000FL
chromeline, A 170, ohne Ablaufgarnitur

Auslaufmenge 5 l/min (3 bar)

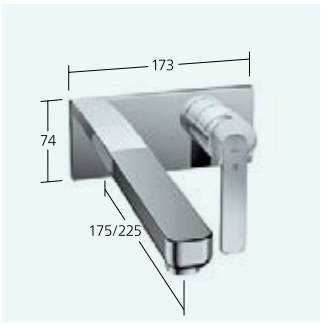

Wanne
Hebelmischer Fertigmontageset
– EcoProtect
– Auslauf fest
– OptimalSpace

KWC-Nr. A
11.662.033.000
chromeline, A 175
11.662.034.000
chromeline, A 225

Auslaufmenge 5 l/min (3 bar)

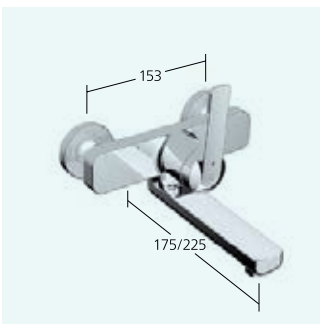

Waschtisch
Hebelmischer
– EcoProtect
– Schwenkauslauf 90°
– OptimalSpace

KWC-Nr. A
11.662.002.000
chromeline, AD 153, A 175
11.662.003.000
chromeline, AD 153, A 225

Auslaufmenge 5 l/min (3 bar)

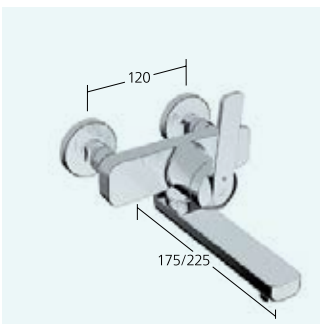

Waschtisch
Hebelmischer
– EcoProtect
– Schwenkauslauf 90°
– OptimalSpace

KWC-Nr. A
11.662.012.000
chromeline, AD 120, A 175
11.662.013.000
chromeline, AD 120, A 225

Auslaufmenge 5 l/min (3 bar)

Bidet
Hebelmischer
– Auslauf fest

KWC-Nr. A
13.661.041.000FL
chromeline, A 110, mit Ablaufgarnitur

Auslaufmenge 5 l/min (3 bar)

Wanne
Hebelmischer
– Für freistehende Wanne
– Auslauf fest

KWC-Nr. B
20.661.094.000
chromeline, A 250
mit Brause und Schlauch

Auslaufmenge 22 l/min (3 bar)
Brausenabgang:
Auslaufmenge 13 l/min (3 bar)

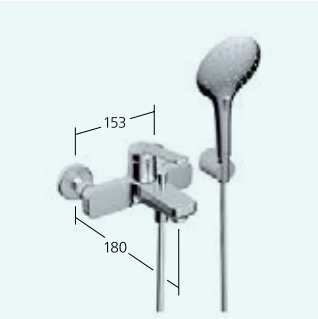

Wanne
Hebelmischer
– Auslauf fest

KWC-Nr. B
20.662.013.000
chromeline, AD 153, A 180,
mit Brause, Schlauch und Halter
20.662.313.000
chromeline, AD 153, A 180,
ohne Brause, Schlauch und Halter

Auslaufmenge 20 l/min (3 bar)
Brausenabgang:
Auslaufmenge 12 l/min (3 bar)

Dusche
Hebelmischer

KWC-Nr. C
21.662.010.000
chromeline, AD 153,
mit Brause und Schlauch
21.662.310.000
chromeline, AD 153,
ohne Brause und Schlauch

Brausenabgang:
Auslaufmenge 12 l/min (3 bar)

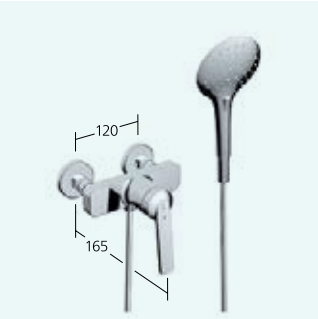

Dusche
Hebelmischer

KWC-Nr. C
21.662.050.000
chromeline, AD 120,
mit Brause und Schlauch
21.662.350.000
chromeline, AD 120,
ohne Brause und Schlauch

Brausenabgang:
Auslaufmenge 12 l/min (3 bar)

Wanne
Thermostat Mischer design
– EcoProtect
– TouchProtect
– SkinProtect
– Auslauf fest

KWC-Nr. B
26.009.703.000
chromeline, AD 153, A 195,
mit Brause, Schlauch und Halter
26.009.713.000
chromeline, AD 153, A 195,
ohne Brause, Schlauch und Halter

Auslaufmenge 20 l/min (3 bar)
Brausenabgang:
Auslaufmenge 13 l/min (3 bar)

Dusche
Thermostat Mischer design
– EcoProtect
– TouchProtect
– SkinProtect

KWC-Nr. A
26.009.300.000
chromeline, AD 153,
mit Brause und Schlauch
26.009.110.000
chromeline, AD 153,
ohne Brause und Schlauch

Brausenabgang:
Auslaufmenge 13 l/min (3 bar)

Wanne
Duplex Hebelmischer
– ShieldProtect
– Auslauf fest

KWC-Nr. D
20.066.012.000
chromeline, AD 153, A 155,
mit Brause, Schlauch und Halter
20.066.312.000
chromeline, AD 153, A 155,
ohne Brause, Schlauch und Halter

Auslaufmenge 22 l/min (3 bar)
Brausenabgang:
Auslaufmenge 18 l/min (3 bar)

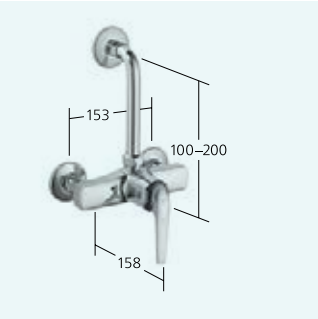

Dusche
Hebelmischer
– ShieldProtect

KWC-Nr. D
21.062.100.000
chromeline, AD 153

Durchflussmenge 19 l/min (3 bar)

Dusche
Vertikal Hebelmischer
– ShieldProtect

KWC-Nr. D
21.062.110.000
chromeline, AD 76, Warmwasser oben,
mit Brause und Schlauch
21.062.120.000
chromeline, AD 76, Warmwasser unten,
mit Brause und Schlauch

Brausenabgang:
Auslaufmenge 18 l/min (3 bar)

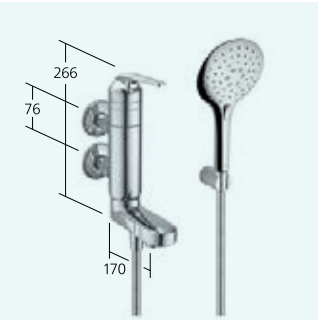

Wanne
Vertikal Hebelmischer
– ShieldProtect
– Schwenkauslauf 120°

KWC-Nr. D
20.062.212.000
chromeline, AD 76, A 170,
Warmwasser oben, mit Brause,
Schlauch und Halter
20.062.222.000
chromeline, AD 76, A 170,
Warmwasser unten, mit Brause,
Schlauch und Halter

Auslaufmenge 23 l/min (3 bar)
Brausenabgang:
Auslaufmenge 18 l/min (3 bar)

Wanne
Fertigmontageset mit Funktionseinheit

KWC-Nr.
20.664.500.000
chromeline
20.664.510.000
chromeline, mit Sicherungseinrichtung

Durchflussmenge 18 l/min (3 bar)

Dusche
Fertigmontageset mit Funktionseinheit

KWC-Nr.
21.664.500.000
chromeline

Durchflussmenge 17 l/min (3 bar)

Wanne
Fertigmontageset mit Thermostat
Funktionseinheit style
– SkinProtect

KWC-Nr.
20.004.802.000
chromeline
20.004.812.000
chromeline, mit Sicherungseinrichtung

Durchflussmenge 21 l/min (3 bar)

Dusche
Fertigmontageset mit Thermostat
Funktionseinheit style
– SkinProtect

KWC-Nr.
21.004.802.000
chromeline

Durchflussmenge 21 l/min (3 bar)

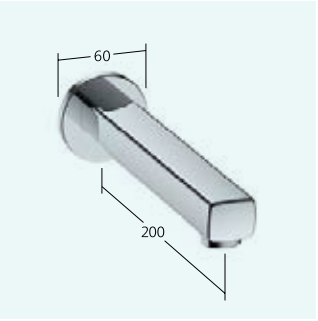

Wanneneinlauf design
– Auslauf fest

KWC-Nr.
26.008.023.000
chromeline, A 200

Auslaufmenge 29 l/min (3 bar)

KLASSIKER IN REINKULTUR

Wie lassen sich solide Werte wie Langlebigkeit, Präzision und Funktionalität mit klassischer Eleganz kombinieren? KWC BEVO liefert die Antwort: mit viel Liebe zum Detail. Sichtbar auf den ersten Blick – dank betont schlanker Silhouette, klassisch geformten Auslaufs und unverkennbaren Hebeldesigns. Und erlebbar im täglichen Gebrauch – dank ertklassiger Materialien und Hightechverarbeitung.

Die basaltgraue Kappe inszeniert auf raffinierte Art die Leichtigkeit der Armatur: Sie verleiht dem Hebel eine schwebende Anmutung.

Waschtisch
Hebelmischer
– EcoProtect
– Auslauf fest

KWC-Nr. A
12.421.041.000FL
chromeline, A 115, mit Ablaufgarnitur
12.421.051.000FL
chromeline, A 115, ohne Ablaufgarnitur

Auslaufmenge 5 l/min (3 bar)

Waschtisch
Hebelmischer
– CoolFix
– EcoProtect
– Auslauf fest

KWC-Nr. A
12.421.031.000FL
chromeline, A 115, mit Ablaufgarnitur
12.421.071.000FL
chromeline, A 115, ohne Ablaufgarnitur

Auslaufmenge 5 l/min (3 bar)

Waschtisch
Hebelmischer
– EcoProtect
– Auslauf fest
– OptimalSpace

KWC-Nr. A
12.421.042.000FL
chromeline, A 140, mit Ablaufgarnitur
12.421.052.000FL
chromeline, A 140, ohne Ablaufgarnitur

Auslaufmenge 5 l/min (3 bar)

Waschtisch
Hebelmischer
– CoolFix
– EcoProtect
– Auslauf fest
– OptimalSpace

KWC-Nr. A
12.421.032.000FL
chromeline, A 140, mit Ablaufgarnitur
12.421.072.000FL
chromeline, A 140, ohne Ablaufgarnitur

Auslaufmenge 5 l/min (3 bar)

Waschtisch
Hebelmischer
– Für Aufsatzbecken
– Auslauf fest
– OptimalSpace

KWC-Nr. A
12.421.093.000FL
chromeline, A 195, mit Ablaufgarnitur

Auslaufmenge 5 l/min (3 bar)

Waschtisch
Hebelmischer
– EcoProtect
– Schwenkauslauf 120°
– OptimalSpace

KWC-Nr. A
12.421.132.000FL
chromeline, A 160, mit Ablaufgarnitur
12.421.142.000FL
chromeline, A 160, ohne Ablaufgarnitur

Auslaufmenge 5 l/min (3 bar)

Waschtisch
Hebelmischer Fertigmontageset
– Auslauf fest
– OptimalSpace

KWC-Nr. A
11.422.033.000
chromeline, A 175
11.422.034.000
chromeline, A 225

Auslaufmenge 7.5 l/min (3 bar)

Bidet
Hebelmischer
– Auslauf fest

KWC-Nr. A
13.421.041.000FL
chromeline, A 115, mit Ablaufgarnitur

Auslaufmenge 5 l/min (3 bar)

Wanne
Hebelmischer
– Für freistehende Wanne
– Auslauf fest

KWC-Nr. B
20.421.093.000
chromeline, A 215
mit Brause und Schlauch

Auslaufmenge 22 l/min (3 bar)
Brausenabgang:
Auslaufmenge 13 l/min (3 bar)

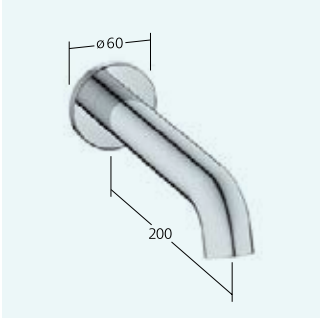

Wanneneinlauf style
– Auslauf fest

KWC-Nr.
26.008.043.000
chromeline, A 200

Auslaufmenge 29 l/min (3 bar)

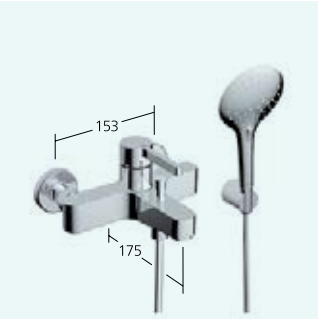

Wanne
Hebelmischer
– Auslauf fest

KWC-Nr. B
20.422.013.000
chromeline, AD 153, A 175,
mit Brause, Schlauch und Halter
20.422.313.000
chromeline, AD 153, A 175,
ohne Brause, Schlauch und Halter

Auslaufmenge 20 l/min (3 bar)
Brausenabgang:
Auslaufmenge 12 l/min (3 bar)

Dusche
Hebelmischer

KWC-Nr. B
21.422.010.000
chromeline, AD 153,
mit Brause und Schlauch
21.422.310.000
chromeline, AD 153,
ohne Brause und Schlauch

Brausenabgang:
Auslaufmenge 12 l/min (3 bar)

Wanne
Thermostat Mischer style
– EcoProtect
– TouchProtect
– SkinProtect
– Auslauf fest

KWC-Nr. B
26.009.503.000
chromeline, AD 153, A 195,
mit Brause, Schlauch und Halter
26.009.513.000
chromeline, AD 153, A 195,
ohne Brause, Schlauch und Halter

Auslaufmenge 20 l/min (3 bar)
Brausenabgang:
Auslaufmenge 13 l/min (3 bar)

Dusche
Thermostat Mischer style
– EcoProtect
– TouchProtect
– SkinProtect

KWC-Nr. A
26.009.100.000
chromeline, AD 153,
mit Brause und Schlauch
26.009.110.000
chromeline, AD 153,
ohne Brause und Schlauch

Brausenabgang:
Auslaufmenge 13 l/min (3 bar)

Wanne
Fertigmontageset mit Funktionseinheit

KWC-Nr.
20.424.500.000
chromeline
20.424.510.000
chromeline, mit Sicherungseinrichtung

Durchflussmenge 18 l/min (3 bar)

Dusche
Fertigmontageset mit Funktionseinheit

KWC-Nr.
21.424.500.000
chromeline

Durchflussmenge 17 l/min (3 bar)

Wanne
Fertigmontageset mit Thermostat
Funktionseinheit style
– SkinProtect

KWC-Nr.
20.004.802.000
chromeline
20.004.812.000
chromeline, mit Sicherungseinrichtung

Durchflussmenge 21 l/min (3 bar)

Dusche
Fertigmontageset mit Thermostat
Funktionseinheit style
– SkinProtect

KWC-Nr.
21.004.802.000
chromeline

Durchflussmenge 21 l/min (3 bar)

DESIGN UND FUNKTION IN HARMONIE

KWC ADRENA weiss, dass Sie es sachlich mögen. Darum bringt diese zeitlose Armatur nicht nur äusserlich die bewährte Schweizer Qualität von KWC-Fabrikaten zum Ausdruck, sondern entspricht auch bei der Funktionalität Ihrem gehobenen Standard.

Mit ihrem durchdachten Hebeldesign arbeitet Ihnen KWC ADRENA geschickt in die Hand: Dank der gerundeten Unterseite des Hebels mit abgeflachter Spitze lässt sich diese ganz natürlich sanft bedienen.

Waschtisch
Hebelmischer
– EcoProtect
– Auslauf fest

KWC-Nr. A
12.328.042.000FL
chromeline, A 125, mit Ablaufgarnitur
12.328.052.000FL
chromeline, A 125, ohne Ablaufgarnitur

Auslaufmenge 6 l/min (3 bar)

Waschtisch
Hebelmischer
– CoolFix
– EcoProtect
– Auslauf fest

KWC-Nr. B
12.321.032.000FL
chromeline, A 125, mit Ablaufgarnitur
12.321.072.000FL
chromeline, A 125, ohne Ablaufgarnitur

Auslaufmenge 8.5 l/min (3 bar)

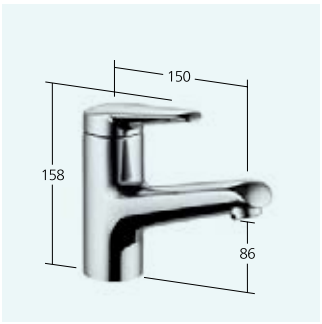

Waschtisch
Hebelmischer
– EcoProtect
– Auslauf fest
– OptimalSpace

KWC-Nr. A
12.328.043.000FL
chromeline, A 150, mit Ablaufgarnitur
12.328.053.000FL
chromeline, A 150, ohne Ablaufgarnitur

Auslaufmenge 6 l/min (3 bar)

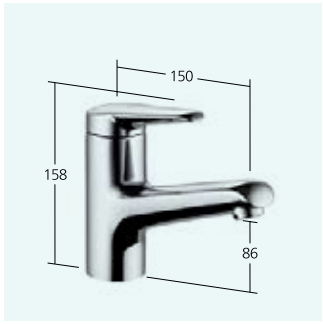

Waschtisch
Hebelmischer
– CoolFix
– EcoProtect
– Auslauf fest
– OptimalSpace

KWC-Nr. B
12.321.033.000FL
chromeline, A 150, mit Ablaufgarnitur
12.321.073.000FL
chromeline, A 150, ohne Ablaufgarnitur

Auslaufmenge 8.5 l/min (3 bar)

Waschtisch
Hebelmischer
– Für Aufsatzbecken
– Auslauf fest
– OptimalSpace

KWC-Nr. A
12.328.373.000FL
chromeline, A 150, ohne Ablaufgarnitur

Auslaufmenge 6 l/min (3 bar)

Waschtisch
Hebelmischer
– EcoProtect
– Schwenkauslauf 90°
– OptimalSpace

KWC-Nr. A
12.328.012.000FL
chromeline, A 150, mit Ablaufgarnitur
12.328.022.000FL
chromeline, A 150, ohne Ablaufgarnitur

Auslaufmenge 6 l/min (3 bar)

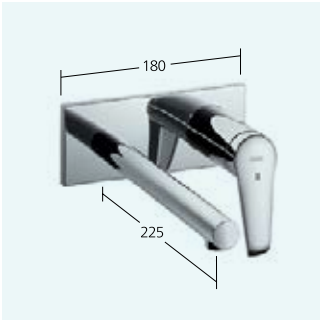

Waschtisch
Hebelmischer Fertigmontageset
– Auslauf fest
– OptimalSpace

KWC-Nr. B
11.322.034.000
chromeline, A 225

Auslaufmenge 6 l/min (3 bar)

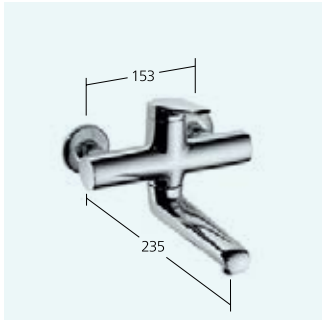

Waschtisch
Hebelmischer
– Schwenkauslauf 90°
– OptimalSpace

KWC-Nr. C
11.322.003.000
chromeline, AD 153, A 235

Auslaufmenge 9 l/min (3 bar)

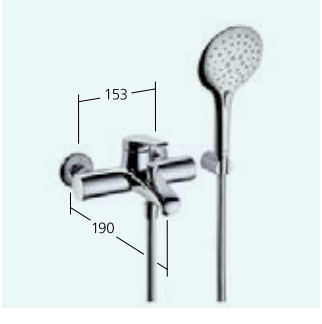

Wanne
Hebelmischer
– Auslauf fest

KWC-Nr. B
20.322.013.000
chromeline, AD 153, A 190,
mit Brause, Schlauch und Halter
20.322.313.000
chromeline, AD 153, A 190,
ohne Brause, Schlauch und Halter

Auslaufmenge 20 l/min (3 bar)
Brausenabgang:
Auslaufmenge 18 l/min (3 bar)

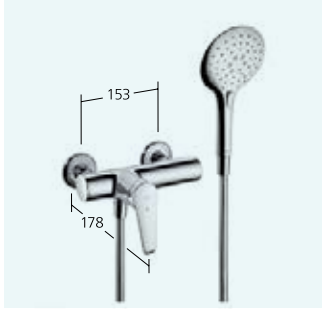

Dusche
Hebelmischer

KWC-Nr. B
21.322.010.000
chromeline, AD 153,
mit Brause und Schlauch
21.322.310.000
chromeline, AD 153,
ohne Brause und Schlauch

Brausenabgang:
Auslaufmenge 18 l/min (3 bar)

Wanne
Thermostat Mischer style
– EcoProtect
– TouchProtect
– SkinProtect
– Auslauf fest

KWC-Nr. B
26.009.503.000
chromeline, AD 153, A 195,
mit Brause, Schlauch und Halter
26.009.513.000
chromeline, AD 153, A 195,
ohne Brause, Schlauch und Halter

Auslaufmenge 20 l/min (3 bar)
Brausenabgang:
Auslaufmenge 13 l/min (3 bar)

Dusche
Thermostat Mischer style
– EcoProtect
– TouchProtect
– SkinProtect

KWC-Nr. A
26.009.100.000
chromeline, AD 153,
mit Brause und Schlauch
26.009.110.000
chromeline, AD 153,
ohne Brause und Schlauch

Brausenabgang:
Auslaufmenge 13 l/min (3 bar)

Wanne
Fertigmontageset mit Funktionseinheit style

KWC-Nr.
20.004.502.000
chromeline
20.004.512.000
chromeline, mit Sicherungseinrichtung

Durchflussmenge 18 l/min (3 bar)

Dusche
Fertigmontageset mit Funktionseinheit style

KWC-Nr.
21.004.502.000
chromeline

Durchflussmenge 17 l/min (3 bar)

Wanne
Fertigmontageset mit Thermostat Funktionseinheit style
– SkinProtect

KWC-Nr.
20.004.802.000
chromeline
20.004.812.000
chromeline, mit Sicherungseinrichtung

Durchflussmenge 21 l/min (3 bar)

Dusche
Fertigmontageset mit Thermostat Funktionseinheit style
– SkinProtect

KWC-Nr.
21.004.802.000
chromeline

Durchflussmenge 21 l/min (3 bar)

Bidet
Hebelmischer
– Auslauf fest

KWC-Nr. C
13.321.041.000FL
chromeline, A 110, mit Ablaufgarnitur

Auslaufmenge 8.5 l/min (3 bar)

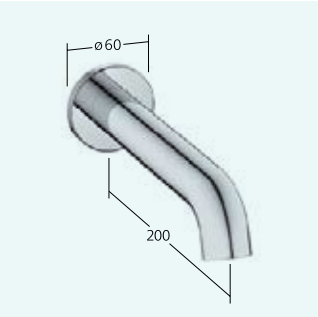

Wanneneinlauf style
– Auslauf fest

KWC-Nr.
26.008.043.000
chromeline, A 200

Auslaufmenge 29 l/min (3 bar)

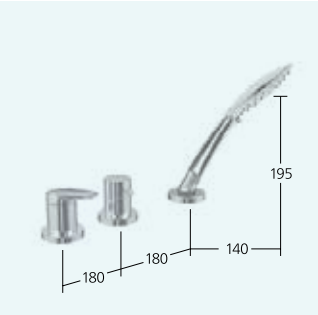

Wanne
Wannenfüllkombination
– 3-Loch

KWC-Nr.
20.327.730.000
chromeline

TALENTIERTER ALLROUNDER

KWC WAMAS kennt Ihren erlesenen Geschmack im Bad. Denn diese Armatur geht ganz einfach mit der Zeit. Die klare Linie mit einem ausgezeichneten Preis-Leistungs-Verhältnis hat für jeden Badewunsch eine moderne Idee parat.

In der Dusche darfs gerne heiss werden – verbrühen allerdings sollen Sie sich nicht. Darum behält TouchProtect im Thermostatmischer die Kontrolle über die Heisswassertemperatur aller Armaturenelemente Ihres KWC-Duschsystems.

Waschtisch
Hebelmischer
– Auslauf fest

KWC-Nr. B
12.331.041.000FL
chromeline, A 115, mit Ablaufgarnitur
12.331.051.000FL
chromeline, A 115, ohne Ablaufgarnitur

Auslaufmenge 7.5 l/min (3 bar)

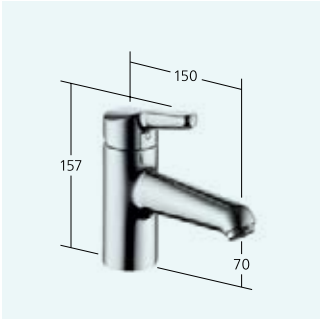

Waschtisch
Hebelmischer
– Auslauf fest
– OptimalSpace

KWC-Nr. B
12.331.042.000FL
chromeline, A 150, mit Ablaufgarnitur
12.331.052.000FL
chromeline, A 150, ohne Ablaufgarnitur

Auslaufmenge 7.5 l/min (3 bar)

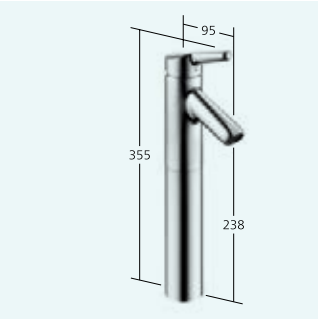

Waschtisch
Hebelmischer
– Für Aufsatzbecken
– Auslauf fest
– OptimalSpace

KWC-Nr. B
12.331.091.000FL
chromeline, A 95, ohne Ablaufgarnitur

Auslaufmenge 7.5 l/min (3 bar)

Waschtisch
Hebelmischer
– Schwenkauslauf 90°
– OptimalSpace

KWC-Nr. B
11.332.002.000
chromeline, AD 153, A 185
11.332.003.000
chromeline, AD 153, A 235

Auslaufmenge 7.5 l/min (3 bar)

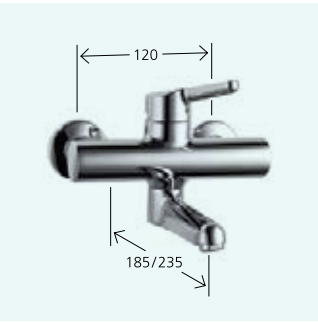

Waschtisch
Hebelmischer
– Schwenkauslauf 90°
– OptimalSpace

KWC-Nr. B
11.332.012.000
chromeline, AD 120, A 185
11.332.013.000
chromeline, AD 120, A 235

Auslaufmenge 7.5 l/min (3 bar)

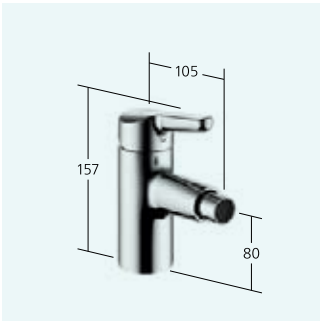

Bidet
Hebelmischer
– Auslauf fest

KWC-Nr. B
13.331.041.000FL
chromeline, A 105, mit Ablaufgarnitur

Auslaufmenge 7.5 l/min (3 bar)

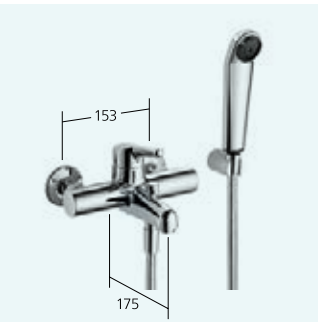

Wanne
Hebelmischer
– Auslauf fest

KWC-Nr. C
20.332.013.000
chromeline, AD 153, A 175,
mit Brause, Schlauch und Halter
20.332.313.000
chromeline, AD 153, A 175,
ohne Brause, Schlauch und Halter

Auslaufmenge 22 l/min (3 bar)
Brausenabgang:
Auslaufmenge 18 l/min (3 bar)

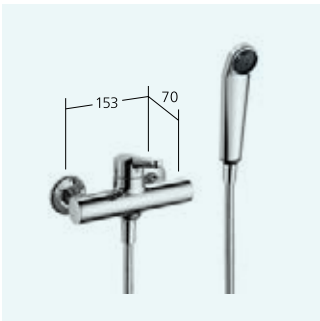

Dusche
Hebelmischer

KWC-Nr. D
21.332.010.000
chromeline, AD 153,
mit Brause und Schlauch
21.332.310.000
chromeline, AD 153,
ohne Brause und Schlauch

Brausenabgang:
Auslaufmenge 19 l/min (3 bar)

Wanne
Thermostat Mischer style
– EcoProtect
– TouchProtect
– SkinProtect
– Auslauf fest

KWC-Nr. B
26.009.503.000
chromeline, AD 153, A 195,
mit Brause, Schlauch und Halter
26.009.513.000
chromeline, AD 153, A 195,
ohne Brause, Schlauch und Halter

Auslaufmenge 20 l/min (3 bar)
Brausenabgang:
Auslaufmenge 13 l/min (3 bar)

Dusche
Thermostat Mischer style
– EcoProtect
– TouchProtect
– SkinProtect

KWC-Nr. A
26.009.100.000
chromeline, AD 153,
mit Brause und Schlauch
26.009.110.000
chromeline, AD 153,
ohne Brause und Schlauch

Brausenabgang:
Auslaufmenge 13 l/min (3 bar)

Wanne
Fertigmontageset mit Funktionseinheit style

KWC-Nr.
20.004.502.000
chromeline
20.004.512.000
chromeline, mit Sicherungseinrichtung

Durchflussmenge 18 l/min (3 bar)

Dusche
Fertigmontageset mit Funktionseinheit style

KWC-Nr.
21.004.502.000
chromeline

Durchflussmenge 17 l/min (3 bar)

Wanne
Fertigmontageset mit Thermostat Funktionseinheit style
– SkinProtect

KWC-Nr.
20.004.802.000
chromeline
20.004.812.000
chromeline, mit Sicherungseinrichtung

Durchflussmenge 21 l/min (3 bar)

Dusche
Fertigmontageset mit Thermostat Funktionseinheit style
– SkinProtect

KWC-Nr.
21.004.802.000
chromeline

Durchflussmenge 21 l/min (3 bar)

Wanneneinlauf style
– Auslauf fest

KWC-Nr.
26.008.043.000
chromeline, A 200

Auslaufmenge 29 l/min (3 bar)

IMMER IM STROM DER ZEIT

Harmonisch und sanft, aber auch mutig und klar: Wer es schafft, diese Gegensätze zu vereinen, ist immer wieder aufs Neue im Einklang mit der Gegenwart. So auch KWC ELLA: Mit ihren runden Formen, geglätteten Winkeln und klaren Linien wirkt die Armaturen-Linie auch morgen noch so modern wie heute.

Souveränität durch Zurückhaltung: Mit ihrer unaufgeregt selbstbewussten Art verleiht die Armatur jedem Badezimmer die spezielle Note.

Waschtisch
Hebelmischer
– Auslauf fest

KWC-Nr. A
12.381.041.000FL
chromeline, A 110, mit Ablaufgarnitur
12.381.051.000FL
chromeline, A 110, ohne Ablaufgarnitur

Auslaufmenge 5 l/min (3 bar)

Waschtisch
Hebelmischer
– CoolFix
– EcoProtect
– Auslauf fest

KWC-Nr. A
12.381.031.000FL
chromeline, A 110, mit Ablaufgarnitur
12.381.071.000FL
chromeline, A 110, ohne Ablaufgarnitur

Auslaufmenge 5 l/min (3 bar)

Waschtisch
Hebelmischer
– Auslauf fest
– OptimalSpace

KWC-Nr. A
12.381.043.000FL
chromeline, A 140, mit Ablaufgarnitur
12.381.053.000FL
chromeline, A 140, ohne Ablaufgarnitur

Auslaufmenge 5 l/min (3 bar)

Waschtisch
Hebelmischer
– CoolFix
– EcoProtect
– Auslauf fest
– OptimalSpace

KWC-Nr. A
12.381.033.000FL
chromeline, A 140, mit Ablaufgarnitur
12.381.073.000FL
chromeline, A 140, ohne Ablaufgarnitur

Auslaufmenge 5 l/min (3 bar)

Waschtisch
Hebelmischer
– Auslauf fest
– OptimalSpace

KWC-Nr. A
12.381.042.000FL
chromeline, A 150, mit Ablaufgarnitur
12.381.052.000FL
chromeline, A 150, ohne Ablaufgarnitur

Auslaufmenge 5 l/min (3 bar)

Waschtisch
Hebelmischer
– CoolFix
– EcoProtect
– Auslauf fest
– OptimalSpace

KWC-Nr. A
12.381.032.000FL
chromeline, A 150, mit Ablaufgarnitur
12.381.072.000FL
chromeline, A 150, ohne Ablaufgarnitur

Auslaufmenge 5 l/min (3 bar)

Waschtisch
Hebelmischer
– Für Aufsatzbecken
– Auslauf fest
– OptimalSpace

KWC-Nr. A
12.381.092.000FL
chromeline, A 150, ohne Ablaufgarnitur

Auslaufmenge 5 l/min (3 bar)

Waschtisch
Hebelmischer
– Für Aufsatzbecken
– CoolFix
– EcoProtect
– Auslauf fest
– OptimalSpace

KWC-Nr. A
12.381.102.000FL
chromeline, A 150, ohne Ablaufgarnitur

Auslaufmenge 5 l/min (3 bar)

Waschtisch
Hebelmischer Fertigmontageset
– Auslauf fest
– OptimalSpace

KWC-Nr. B
11.382.033.000
chromeline, A 175
11.382.034.000
chromeline, A 225

Auslaufmenge 6 l/min (3 bar)

Bidet
Hebelmischer
– Auslauf fest

KWC-Nr. A
13.381.041.000FL
chromeline, A 105, mit Ablaufgarnitur

Auslaufmenge 5 l/min (3 bar)

Wanne
Hebelmischer
– Auslauf fest

KWC-Nr. D
20.382.013.000
chromeline, AD 153, A 165,
mit Brause, Schlauch und Halter
20.382.313.000
chromeline, AD 153, A 165,
ohne Brause, Schlauch und Halter

Auslaufmenge 20 l/min (3 bar)
Brausenabgang:
Auslaufmenge 15 l/min (3 bar)

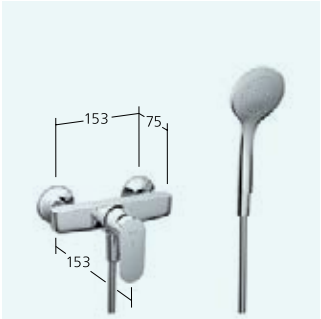

Dusche
Hebelmischer

KWC-Nr. D
21.382.010.000
chromeline, AD 153,
mit Brause und Schlauch
21.382.310.000
chromeline, AD 153,
ohne Brause und Schlauch

Brausenabgang:
Auslaufmenge 16 l/min (3 bar)

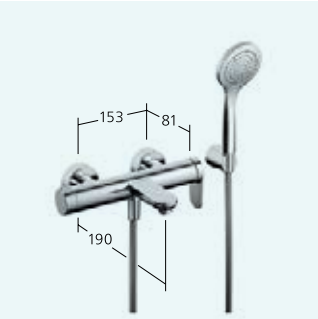

Wanne
Hebelmischer
– Auslauf fest

KWC-Nr.
20.382.453.000
chromeline, AD 153, A 190,
mit Brause, Schlauch und Halter
20.382.463.000
chromeline, AD 153, A 190,
ohne Brause, Schlauch und Halter

Auslaufmenge 20 l/min (3 bar)
Brausenabgang:
Auslaufmenge 12 l/min (3 bar)

Dusche
Hebelmischer

KWC-Nr.
21.382.450.000
chromeline, AD 153,
mit Brause und Schlauch
21.382.460.000
chromeline, AD 153,
ohne Brause und Schlauch

Brausenabgang:
Auslaufmenge 12 l/min (3 bar)

Wanne
Thermostat Mischer style
– EcoProtect
– TouchProtect
– SkinProtect
– Auslauf fest

KWC-Nr. B
26.009.503.000
chromeline, AD 153, A 195,
mit Brause, Schlauch und Halter
26.009.513.000
chromeline, AD 153, A 195,
ohne Brause, Schlauch und Halter

Auslaufmenge 20 l/min (3 bar)
Brausenabgang:
Auslaufmenge 13 l/min (3 bar)

Dusche
Thermostat Mischer style
– EcoProtect
– TouchProtect
– SkinProtect

KWC-Nr. A
26.009.100.000
chromeline, AD 153,
mit Brause und Schlauch
26.009.110.000
chromeline, AD 153,
ohne Brause und Schlauch

Brausenabgang:
Auslaufmenge 13 l/min (3 bar)

Wanne
Fertigmontageset mit Funktionseinheit

KWC-Nr.
20.384.502.000
chromeline
20.384.512.000
chromeline, mit Sicherungseinrichtung

Durchflussmenge 18 l/min (3 bar)

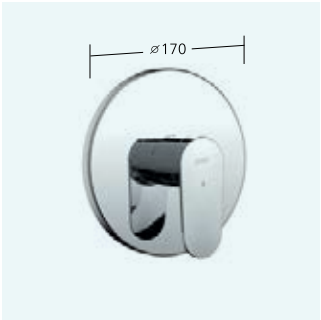

Dusche
Fertigmontageset mit Funktionseinheit

KWC-Nr.
21.384.502.000
chromeline

Durchflussmenge 17 l/min (3 bar)

Wanne
Fertigmontageset mit Thermostat
Funktionseinheit style
– SkinProtect

KWC-Nr.
20.004.802.000
chromeline
20.004.812.000
chromeline, mit Sicherungseinrichtung

Durchflussmenge 21 l/min (3 bar)

Dusche
Fertigmontageset mit Thermostat
Funktionseinheit style
– SkinProtect

KWC-Nr.
21.004.802.000
chromeline

Durchflussmenge 21 l/min (3 bar)

Wanneneinlauf style
– Auslauf fest

KWC-Nr.
26.008.043.000
chromeline, A 200

Auslaufmenge 29 l/min (3 bar)

GERADLINIGE MODERNITÄT

KWC MONTA ist eine zeitlos moderne Armaturenlinie, die mit ihrem selbstbewussten Design perfekt in jedes Badezimmer passt. Gleichzeitig überzeugt KWC MONTA mit einer Fülle von durchdachten Features und einer Detailliebe, die den Alltag immer wieder aufs Neue verschönert.

KWC MONTA – ein wahres Highlight für alle, die besonderen Wert legen auf erstklassige Funktionalität, komfortable Handhabung und Design.

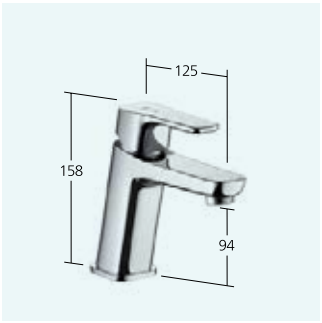

Waschtisch
Hebelmischer
– Auslauf fest
– OptimalSpace

KWC-Nr. A
12.411.042.000FL
chromeline, A 125, mit Ablaufgarnitur
12.411.052.000FL
chromeline, A 125, ohne Ablaufgarnitur

Auslaufmenge 5 l/min (3 bar)

Waschtisch
Hebelmischer
– CoolFix
– Auslauf fest
– OptimalSpace

KWC-Nr. A
12.411.032.000FL
chromeline, A 125, mit Ablaufgarnitur
12.411.072.000FL
chromeline, A 125, ohne Ablaufgarnitur

Auslaufmenge 5 l/min (3 bar)

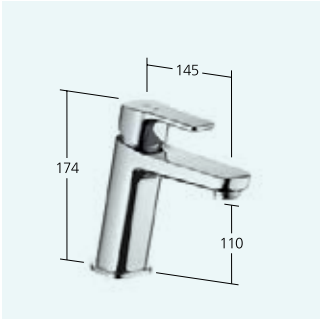

Waschtisch
Hebelmischer
– Auslauf fest
– OptimalSpace

KWC-Nr. A
12.411.043.000FL
chromeline, A 145, mit Ablaufgarnitur
12.411.053.000FL
chromeline, A 145, ohne Ablaufgarnitur

Auslaufmenge 5 l/min (3 bar)

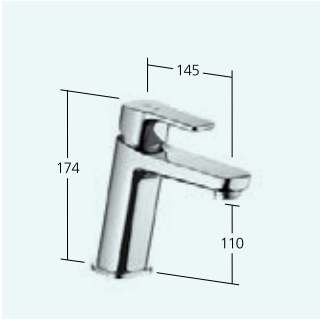

Waschtisch
Hebelmischer
– CoolFix
– Auslauf fest
– OptimalSpace

KWC-Nr. A
12.411.033.000FL
chromeline, A 145, mit Ablaufgarnitur
12.411.073.000FL
chromeline, A 145, ohne Ablaufgarnitur

Auslaufmenge 5 l/min (3 bar)

Waschtisch
Hebelmischer
– Auslauf fest
– OptimalSpace

KWC-Nr. A
12.411.093.000FL
chromeline, A 150, ohne Ablaufgarnitur

Auslaufmenge 5 l/min (3 bar)

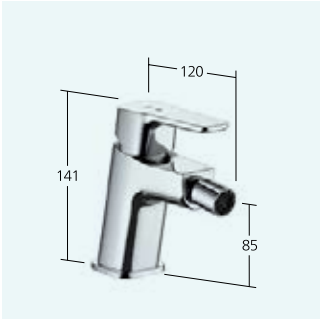

Bidet
Hebelmischer
– Auslauf fest

KWC-Nr. A
13.411.041.000FL
chromeline, A 120, mit Ablaufgarnitur

Auslaufmenge 5 l/min (3 bar)

Wanne
Hebelmischer
– Auslauf fest

KWC-Nr. C
20.412.013.000
chromeline, AD 153, A 185,
mit Brause, Schlauch und Halter
20.412.313.000
chromeline, AD 153, A 185,
ohne Brause, Schlauch und Halter

Auslaufmenge 19 l/min (3 bar)
Brausenabgang:
Auslaufmenge 16 l/min (3 bar)

Dusche
Hebelmischer

KWC-Nr. C
21.412.010.000
chromeline, AD 153,
mit Brause und Schlauch
21.412.310.000
chromeline, AD 153,
ohne Brause und Schlauch

Brausenabgang:
Auslaufmenge 16 l/min (3 bar)

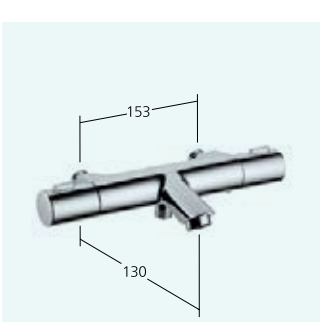

Wanne
Thermostat Mischer fit
– SkinProtect
– Auslauf fest

KWC-Nr.
26.009.413.000OG
chromeline, AD 153,
ohne Brause, Schlauch und Halter

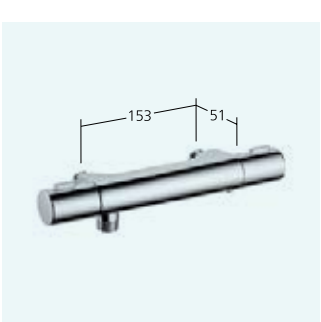

Dusche
Thermostat Mischer fit
– SkinProtect

KWC-Nr.
26.009.010.000OG
chromeline, AD 153,
ohne Brause und Schlauch

Wanne
Fertigmontageset mit Funktionseinheit

KWC-Nr.
20.414.500.000
chromeline
20.414.510.000
chromeline, mit Sicherungseinrichtung

Durchflussmenge 18 l/min (3 bar)

Dusche
Fertigmontageset mit Funktionseinheit

KWC-Nr.
21.414.500.000
chromeline

Durchflussmenge 17 l/min (3 bar)

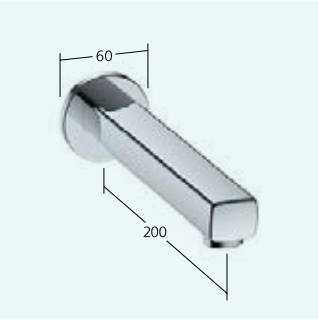

Wanneneinlauf design
– Auslauf fest

KWC-Nr.
26.008.023.000
chromeline, A 200

Auslaufmenge 29 l/min (3 bar)

EIN NEUER SCHWUNG

KWC ACTIVO überzeugt mit einem so gesunden Selbstbewusstsein, dass auch verspielte Elemente ganz selbstverständlich mit einfliessen können. So entsteht ein harmonisches Ganzes, in dem sich Designstrenge, Sinnlichkeit und Leichtigkeit perfekt ergänzen. Eine dynamisch wirkende Armaturen-Linie, die frischen Elan ins Badezimmer bringt – Tag für Tag.

Einladende Geste: Der leicht nach oben gebogene Hebel kommt bei der Handhabung entgegen und verströmt ein Flair von Offenheit und Leichtigkeit.

Waschtisch
Hebelmischer
– Auslauf fest

KWC-Nr. A
12.401.041.000FL
chromeline, A 100, mit Ablaufgarnitur
12.401.051.000FL
chromeline, A 100, ohne Ablaufgarnitur

Auslaufmenge 5 l/min (3 bar)

Waschtisch
Hebelmischer
– Auslauf fest
– OptimalSpace

KWC-Nr. A
12.401.042.000FL
chromeline, A 140, mit Ablaufgarnitur
12.401.052.000FL
chromeline, A 140, ohne Ablaufgarnitur

Auslaufmenge 5 l/min (3 bar)

Bidet
Hebelmischer
– Auslauf fest

KWC-Nr. B
13.401.042.000FL
chromeline, A 125, mit Ablaufgarnitur

Auslaufmenge 6 l/min (3 bar)

Wanneneinlauf style
– Auslauf fest

KWC-Nr.
26.008.043.000
chromeline, A 200

Auslaufmenge 29 l/min (3 bar)

Wanne
Hebelmischer
– Auslauf fest

KWC-Nr. D
20.402.012.000
chromeline, AD 153, A 165,
mit Brause, Schlauch und Halter
20.402.312.000
chromeline, AD 153, A 165,
ohne Brause, Schlauch und Halter

Auslaufmenge 20 l/min (3 bar)
Brausenabgang:
Auslaufmenge 15 l/min (3 bar)

Dusche
Hebelmischer

KWC-Nr. D
21.402.010.000
chromeline, AD 153,
mit Brause und Schlauch
21.402.310.000
chromeline, AD 153,
ohne Brause und Schlauch

Brausenabgang:
Auslaufmenge 16 l/min (3 bar)

Wanne
Fertigmontageset mit Funktionseinheit

KWC-Nr.
20.404.502.000
chromeline
20.404.512.000
chromeline, mit Sicherungseinrichtung

Durchflussmenge 18 l/min (3 bar)

Dusche
Fertigmontageset mit Funktionseinheit

KWC-Nr.
21.404.502.000
chromeline

Durchflussmenge 17 l/min (3 bar)

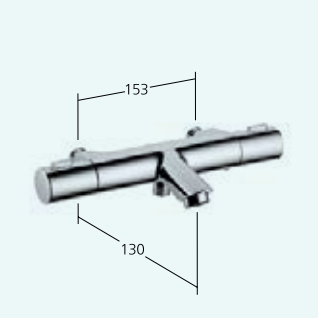

Wanne
Thermostat Mischer fit
– SkinProtect
– Auslauf fest

KWC-Nr.
26.009.413.000OG
chromeline, AD 153,
ohne Brause, Schlauch und Halter

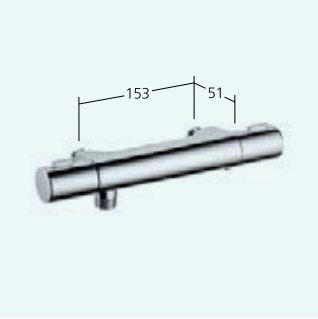

Dusche
Thermostat Mischer fit
– SkinProtect

KWC-Nr.
26.009.010.000OG
chromeline, AD 153,
ohne Brause und Schlauch

FÜR ALLE FÄLLE

Die vielseitigen Ausführungen von KWC STAR haben zweierlei gemeinsam: erstklassige Verarbeitungsqualität und ausgereifte Technik.

Der legendäre Griff von KWC STAR ist unverkennbar. Klassisch in der Form, gibt es ihn in einer transparenten Ausführung, die seine Temperaturkennzeichnung elegant durchschimmern lässt. Unverwechselbar ist auch seine erstklassige Verarbeitung, die sich mit ausgereifter Technik verbindet und ihn so noch service- und wartungsfreundlicher macht.

Waschtisch
Zweigriffmischer
– Schwenkauslauf 180°

KWC-Nr.
K.11.42.02.000A69
chromeline, AD 153, A 200
K.11.42.03.000A69
chromeline, AD 153, A 250
K.11.42.04.000A69
chromeline, AD 153, A 300

Auslaufmenge 12 l/min (3 bar)

Waschtisch
Zweigriffmischer
– Schwenkauslauf 180°

KWC-Nr.
K.11.42.23.000A69
chromeline, AD 153, A 225
K.11.42.24.000A69
chromeline, AD 153, A 300

Auslaufmenge 12 l/min (3 bar)

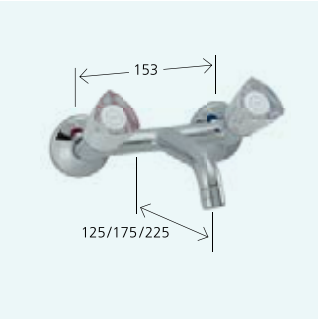

Waschtisch
Zweigriffmischer
– Auslauf fest

KWC-Nr.
K.11.42.42.000A69
chromeline, AD 153, A 125
K.11.42.43.000A69
chromeline, AD 153, A 175
K.11.42.44.000A69
chromeline, AD 153, A 225

Auslaufmenge 12 l/min (3 bar)

Waschtisch
Zweigriffmischer Niederdruck
– Schwenkauslauf 180°

KWC-Nr.
K.11.44.22.000A97
chromeline, A 185, G 3/8"
K.11.44.23.000A97
chromeline, A 225, G 3/8"

Auslaufmenge 7 l/min (3 bar)

Waschtisch
Zweigriffmischer Niederdruck
– Schwenkauslauf 180°

KWC-Nr.
K.11.44.22.000A98
chromeline, A 185, G 1/2"
K.11.44.23.000A98
chromeline, A 225, G 1/2"

Auslaufmenge 7 l/min (3 bar)

Waschtisch
Zweigriffmischer
– Schwenkauslauf 90°

KWC-Nr.
K.12.41.11.000A02
chromeline, A 150, mit Ablaufgarnitur
K.12.41.21.000A02
chromeline, A 150, ohne Ablaufgarnitur

Auslaufmenge 12 l/min (3 bar)

Wanne
Zweigriffmischer
– Auslauf fest

KWC-Nr.
K.20.42.23.000A7101
chromeline, AD 153, A 155,
mit Brause, Schlauch und Halter

Auslaufmenge 28 l/min (3 bar)
Brausenabgang:
Auslaufmenge 18 l/min (3 bar)

Dusche
Zweigriffmischer

KWC-Nr.
K.21.42.00.000A69
chromeline, AD 153,
mit Brause und Schlauch

Brausenabgang:
Auslaufmenge 18 l/min (3 bar)

Wandventil
– Auslauf fest

KWC-Nr.
K.25.40.01.000A33
chromeline, A 90, G 3/8"
K.25.40.02.000A33
chromeline, A 125, G 3/8"
K.25.40.03.000A33
chromeline, A 175, G 3/8"

Auslaufmenge 12 l/min (3 bar)

Wandventil
– Auslauf fest

KWC-Nr.
K.25.40.02.000A34
chromeline, A 125, G 1/2"
K.25.40.03.000A34
chromeline, A 175, G 1/2"
K.25.40.04.000A34
chromeline, A 225, G 1/2"

Auslaufmenge 12 l/min (3 bar)

Standventil
– Auslauf fest

KWC-Nr.
K.25.40.51.000A34
chromeline, A 115

Auslaufmenge 12 l/min (3 bar)

Standventil
– Schwenkauslauf 90°
– OptimalSpace

KWC-Nr.
K.25.40.61.000A34
chromeline, A 150
K.25.40.63.000A34
chromeline, A 220

Auslaufmenge 12 l/min (3 bar)

Waschautomatenventil
– Eckmodell

KWC-Nr.
K.27.40.10.000A34
chromeline, A 40

Auslaufmenge 55 l/min (3 bar)

Waschautomatenventil
– Durchgangsmodell

KWC-Nr.
K.27.40.15.000A34
chromeline

Klosettspülventil
– Eckmodell

KWC-Nr.
K.27.40.20.000A35
chromeline, A 40

Auslaufmenge 54 l/min (3 bar)

Absperrventil

KWC-Nr.
27.000.111.000
chromeline, Kaltwasser, G 1/2"
27.000.121.000
chromeline, Warmwasser, G 1/2"

Absperrventil

KWC-Nr.
27.000.112.000
chromeline, Kaltwasser, G 3/4"
27.000.122.000
chromeline, Warmwasser, G 3/4"

KWC **STANDVENTIL**

WO WENIGER MEHR IST

Wasser an, Wasser aus – auf Toiletten und im öffentlichen Raum soll es vor allem hygienisch und praktisch zu- und hergehen. So macht sich das KWC Standventil für Sie mit einem Dreh nützlich. Nicht nur bei der Ergonomie und Bedienfreundlichkeit, sondern auch beim Ressourcenverbrauch ist weniger mehr – konkret: 5 l/min. Das KWC Standventil ist für den Kalt- und Warmwasseranschluss geeignet und gibt dank schlichten Designs in jedem Umfeld eine gute Figur ab.

Aber auch zu Hause im privaten Umfeld weiss das KWC Standventil zu überzeugen. Sei es als platz- und ressourcensparende Waschtischarmatur oder als Trinkwasserspender in der Küche.

Standventil
– Auslauf fest

KWC-Nr.
25.001.010.000
chromeline, A 120

Auslaufmenge 4 l/min (3 bar)

Sicherheitsthermostatischer Vormischer
– Anschlussgewinde ⅜"
– Montage auf Eckventil
– Separat bestellen
(optional oder falls erforderlich):
– Anschluss-Set 12.000.610.000

KWC-Nr.
12.000.600.000

BEGLEITER FÜRS LEBEN

Zu Hause geht alles leichter. Darum fühlen bestimmt auch Sie sich in Ihrer gewohnten Umgebung am wohlsten. Menschen mit Beeinträchtigungen gibt KWC VITA maximale Mobilität zurück. Diese zeitgemässe Qualitätsarmatur gibt den Faktoren Komfort, Ergonomie und Sicherheit einen neuen Stellenwert.

Ergonomie ist ein starkes Argument für KWC VITA, wenn es um Komfort geht. Das Konzept einfachster, logisch-intuitiver Bedienbarkeit ist bis ins Detail durchdacht. Ein kleines, aber feines funktionales Highlight ist dabei die ganz besonders leichtgängige Exzenter-Ablaufbetätigung.

Die eindeutige, farbliche Markierung schafft bei der Temperaturwahl Klarheit auf den ersten Blick und erlaubt Ihnen so eine sichere und intuitive Bedienung der Armatur. Das tropfenförmige Hebelende liegt zudem perfekt in der Hand und sorgt für besonderen Halt und spielerisch leichtes Hantieren.

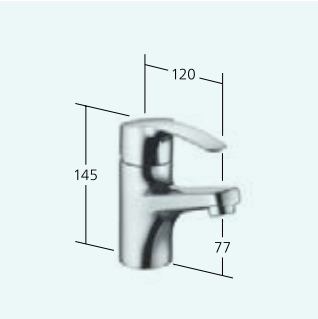

Waschtisch
Hebelmischer
– ShieldProtect
– EcoProtect
– Auslauf fest

KWC-Nr. A
12.288.041.000FL
chromeline, A 120, mit Ablaufgarnitur
12.288.051.000FL
chromeline, A 120, ohne Ablaufgarnitur

Auslaufmenge 6 l/min (3 bar)

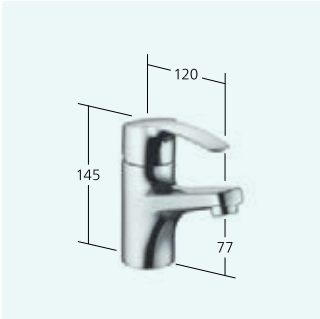

Waschtisch
Hebelmischer
– CoolFix
– ShieldProtect
– EcoProtect
– Auslauf fest

KWC-Nr. B
12.281.031.000FL
chromeline, A 120, mit Ablaufgarnitur
12.281.071.000FL
chromeline, A 120, ohne Ablaufgarnitur

Auslaufmenge 7.5 l/min (3 bar)

Waschtisch
Hebelmischer
– ShieldProtect
– EcoProtect
– Auslauf fest
– OptimalSpace

KWC-Nr. A
12.288.042.000FL
chromeline, A 150, mit Ablaufgarnitur
12.288.052.000FL
chromeline, A 150, ohne Ablaufgarnitur

Auslaufmenge 6 l/min (3 bar)

Waschtisch
Hebelmischer
– CoolFix
– ShieldProtect
– EcoProtect
– Auslauf fest
– OptimalSpace

KWC-Nr. B
12.281.032.000FL
chromeline, A 150, mit Ablaufgarnitur
12.281.072.000FL
chromeline, A 150, ohne Ablaufgarnitur

Auslaufmenge 7.5 l/min (3 bar)

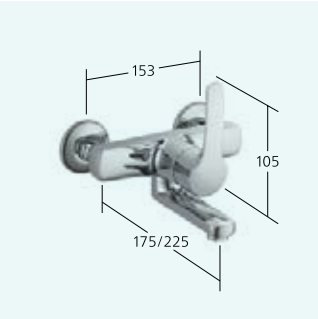

Waschtisch
Hebelmischer
– ShieldProtect
– Schwenkauslauf 90°

KWC-Nr. B
11.282.002.000
chromeline, AD 153, A 175
11.282.003.000
chromeline, AD 153, A 225

Auslaufmenge 7.5 l/min (3 bar)

Wanne
Hebelmischer
– ShieldProtect
– Auslauf fest

KWC-Nr. C
20.282.013.000
chromeline, AD 153, A 175,
mit Brause, Schlauch und Halter
20.282.313.000
chromeline, AD 153, A 175,
ohne Brause, Schlauch und Halter

Auslaufmenge 21 l/min (3 bar)
Brausenabgang:
Auslaufmenge 15 l/min (3 bar)

Dusche
Hebelmischer
– ShieldProtect

KWC-Nr. D
21.282.010.000
chromeline, AD 153,
mit Brause und Schlauch
21.282.310.000
chromeline, AD 153,
ohne Brause und Schlauch

Brausenabgang:
Auslaufmenge 19 l/min (3 bar)

VERLÄSSLICHE INTUITION

Manche Menschen müssen sich auf eine spezielle Bedienfreundlichkeit und zusätzliche Hygiene verlassen können, etwa Ärztinnen und Ärzte, Pflegepersonal, Patientinnen und Patienten. KWC VITA PRO zeigt sich bei solchen Anliegen rundum kooperativ. Der besonders robuste Bügel des Hebelmischers liegt angenehm griffig in der Hand und erlaubt logisch-intuitives Bedienen.

Dieser griffige Bügelhebel aus hautfreundlichem Polyamid kommt den Benutzerinnen und Benutzern von Bädern mit hoher Beanspruchung in jeder Situation gelegen. Er lässt sich von 185 auf 123 mm kürzen oder um 180° gedreht montieren. Die Bügelform erlaubt vom Einhaken über die Ellbogen- oder Handrückenbedienung eine Vielfalt an Greif- und Bedienvarianten.

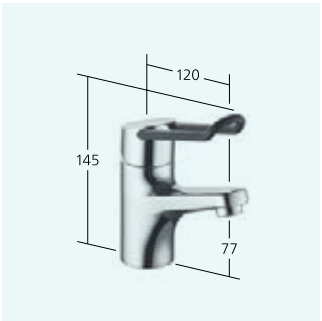

Waschtisch
Hebelmischer
– ShieldProtect
– Auslauf fest

KWC-Nr. A
12.291.041.000FL
chromeline, A 120, mit Ablaufgarnitur
12.291.051.000FL
chromeline, A 120, ohne Ablaufgarnitur

Auslaufmenge 7.5 l/min (3 bar)

Waschtisch
Hebelmischer
– ShieldProtect
– Auslauf fest

KWC-Nr. A
12.291.041.000LLFL
chromeline, A 120, mit Ablaufgarnitur, mit langem Hebel
12.291.051.000LLFL
chromeline, A 120, ohne Ablaufgarnitur, mit langem Hebel

Auslaufmenge 7.5 l/min (3 bar)

Waschtisch
Hebelmischer
– ShieldProtect
– Auslauf fest
– OptimalSpace

KWC-Nr. A
12.291.042.000FL
chromeline, A 150, mit Ablaufgarnitur
12.291.052.000FL
chromeline, A 150, ohne Ablaufgarnitur

Auslaufmenge 7.5 l/min (3 bar)

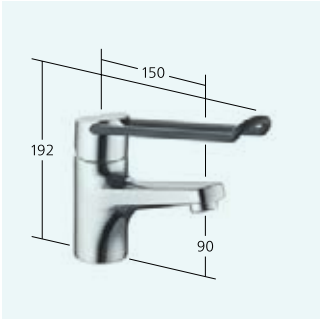

Waschtisch
Hebelmischer
– ShieldProtect
– Auslauf fest
– OptimalSpace

KWC-Nr. A
12.291.042.000LLFL
chromeline, A 150, mit Ablaufgarnitur, mit langem Hebel
12.291.052.000LLFL
chromeline, A 150, ohne Ablaufgarnitur, mit langem Hebel

Auslaufmenge 7.5 l/min (3 bar)

Waschtisch
Hebelmischer
– CoolFix
– ShieldProetct
– EcoProtect
– Auslauf fest
– OptimalSpace

KWC-Nr. B
12.291.032.000FL
chromeline, A 150, mit Ablaufgarnitur
12.291.072.000FL
chromeline, A 150, ohne Ablaufgarnitur

Auslaufmenge 7.5 l/min (3 bar)

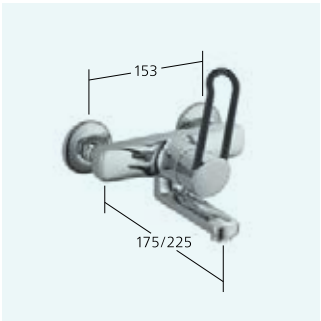

Waschtisch
Hebelmischer
– ShieldProtect
– Schwenkauslauf 90°

KWC-Nr. B
11.292.002.000
chromeline, AD 153, A 175
11.292.003.000
chromeline, AD 153, A 225

Auslaufmenge 7.5 l/min (3 bar)

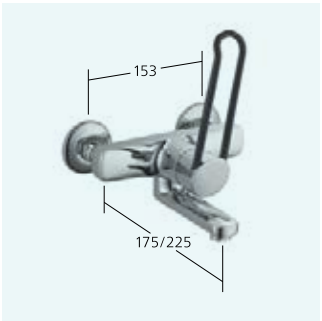

Waschtisch
Hebelmischer
– ShieldProtect
– Schwenkauslauf 90°

KWC-Nr. B
11.292.002.000LL
chromeline, AD 153, A 175,
mit langem Hebel
11.292.003.000LL
chromeline, AD 153, A 225,
mit langem Hebel

Auslaufmenge 7.5 l/min (3 bar)

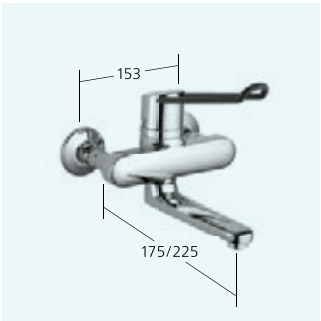

Waschtisch
Hebelmischer
– ShieldProtect
– Schwenkauslauf 90°

KWC-Nr. B
11.292.092.000LL
chromeline, AD 153, A 175,
mit langem Hebel
11.292.093.000LL
chromeline, AD 153, A 225,
mit langem Hebel

Auslaufmenge 7.5 l/min (3 bar)

Wanne
Hebelmischer
– ShieldProtect
– Auslauf fest

KWC-Nr. C
20.292.013.000
chromeline, AD 153, A 175,
mit Brause, Schlauch und Halter
20.292.313.000
chromeline, AD 153, A 175,
ohne Brause, Schlauch und Halter

Auslaufmenge 21 l/min (3 bar)
Brausenabgang:
Auslaufmenge 15 l/min (3 bar)

Dusche
Hebelmischer
– ShieldProtect

KWC-Nr. D
21.292.010.000
chromeline, AD 153,
mit Brause und Schlauch
21.292.310.000
chromeline, AD 153,
ohne Brause und Schlauch

Brausenabgang:
Auslaufmenge 19 l/min (3 bar)

Wanne
Thermostat Mischer
– EcoProtect
– TouchProtect
– SkinProtect
– Auslauf fest

KWC-Nr. B
20.292.523.000
chromeline, AD 153, A 190,
mit Brause, Schlauch und Halter
20.292.533.000
chromeline, AD 153, A 190,
ohne Brause, Schlauch und Halter

Auslaufmenge 20 l/min (3 bar)
Brausenabgang:
Auslaufmenge 12 l/min (3 bar)

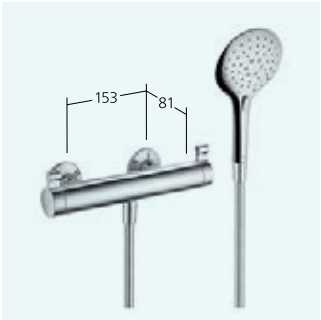

Dusche
Thermostat Mischer
– EcoProtect
– TouchProtect
– SkinProtect

KWC-Nr. A
21.292.520.000
chromeline, AD 153,
mit Brause und Schlauch
21.292.530.000
chromeline, AD 153,
ohne Brause und Schlauch

Brausenabgang:
Auslaufmenge 14 l/min (3 bar)

Wanne
Fertigmontageset mit Funktionseinheit
– ShieldProtect

KWC-Nr.
20.294.320.000
chromeline
20.294.330.000
chromeline, mit Sicherungseinrichtung

Durchflussmenge 18 l/min (3 bar)

Dusche
Fertigmontageset mit Funktionseinheit
– ShieldProtect

KWC-Nr.
21.294.320.000
chromeline

Durchflussmenge 17 l/min (3 bar)

Duschen ist per se eine kulturelle Errungenschaft. Das Element Wasser zu unserem Wohlbefinden zu lenken und zu nutzen, macht den Alltag angenehmer und leichter. Doch Duschen ist nicht einfach Duschen. KWC geht im Anspruch einen Schritt weiter: ShowerCulture heisst, das Duschen zum persönlichen Erlebnis zu machen, ganz nach Wunsch prickelnd oder entspannend. Duschen mit allen Sinnen oder ganz einfach: reine Freude.

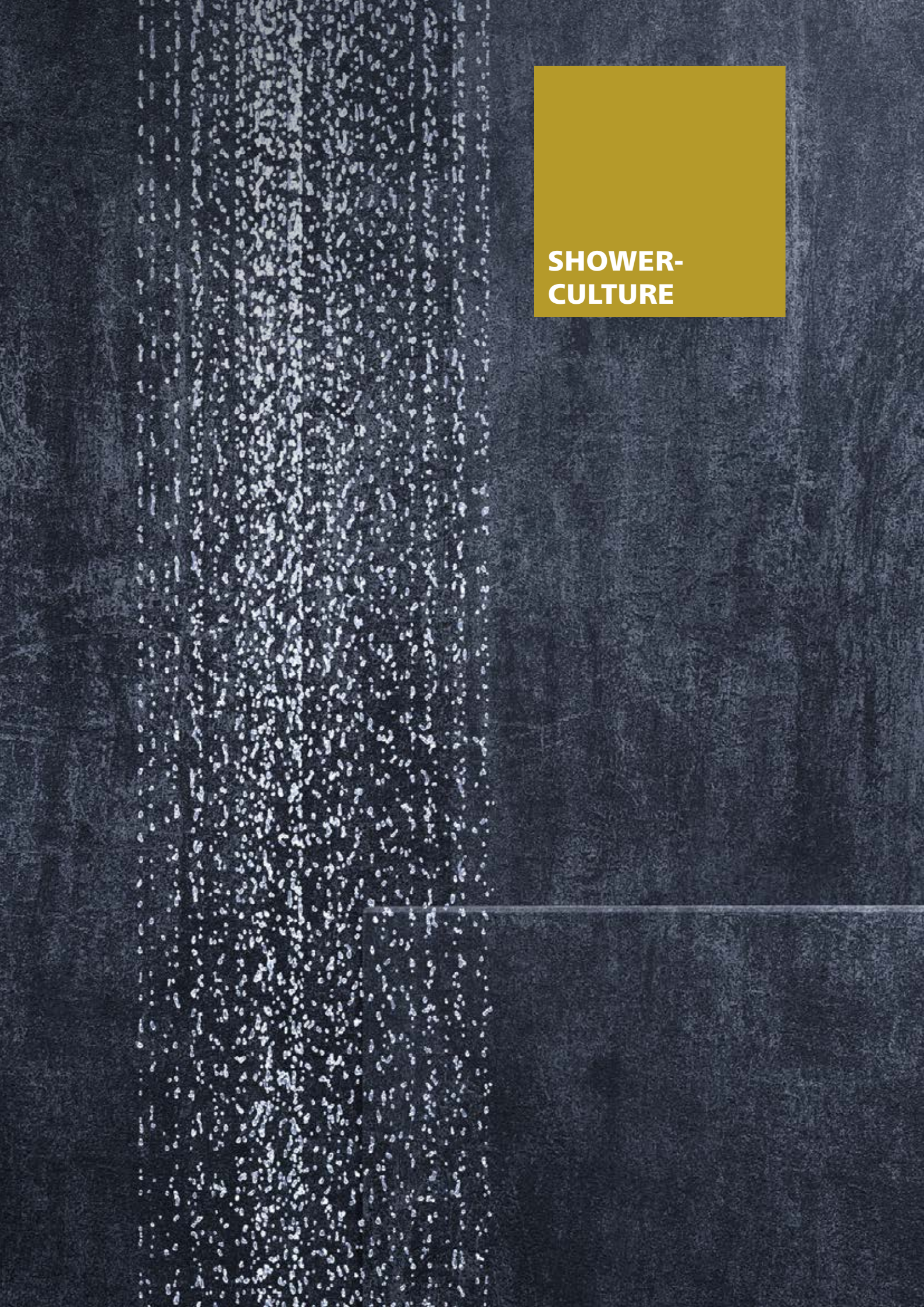

SHOWER-CULTURE

PURES VERGNÜGEN

Sie renovieren einen Altbau und suchen eine hochmoderne, platzsparende Duschlösung. Oder Sie wollen in einem Neubau auf wenig Raum ein vollständiges Drittbad einrichten. Für solche Fälle sind unsere Duschsysteme konzipiert. Diese erfüllen nicht nur Ihre ästhetischen Ansprüche, sondern lassen sich auch hervorragend mit bestehenden Armaturen kombinieren.

Mit unseren Austauschlösungen machen Sie sich Bestehendes zunutze. Die bisherige Duschgleitstange ersetzen wir durch eine wasserführende. Mit einer Kopf- und Handbrause nach Ihrem Gusto und einem KWC-Thermostat werten Sie Ihren bisherigen Wannen- oder Duschmischer weiter auf. Als Aufputzinstallation können Sie unsere Austauschlösungen auch in älteren Bädern einbauen und dabei die bestehenden Anschlüsse und Bohrungen verwenden.

KWC-Aufputzlösungen schaffen mit wenig Aufwand viel Raum für Ihre Ideen. Beim Neubau bieten sie Ihnen eine kostengünstige Alternative. Bei einer Renovation nutzen Sie die bestehenden Anschlüsse und bauen Ihre bisherige Installation durch den Austausch weniger Elemente zu einem klugen Duschsystem aus. Sie erhalten unsere vorkonfigurierten Aufputzlösungen passend zu diversen KWC-Linien.

Mit diesen Duschsystemen bringen Sie Ihre individuellen Wünsche in eine besonders elegante Form, sei es im Neubau oder bei einer Komplettrenovation. Dabei suchen Sie Ihr Wunschmodell aus einer vielseitigen Palette an Kopfbrausen, Handbrausen, Mischern und Thermostaten aus. Ihrer Kombinationslust sind hier kaum Grenzen gesetzt.

Der schwenkbare Brausenarm lässt sich leicht nach links und rechts schwenken. So bleibt man in der Dusche auch bei engen Platzverhältnissen rundum flexibel.

Die Kopfbrause KWC PIATTO verfügt über ein praktisches Kugelgelenk. Um Kalkrückstände und Ablagerungen zu verhindern, einfach die Kopfbrause kippen. So kann das Restwasser ausfliessen und tropft nicht nach.

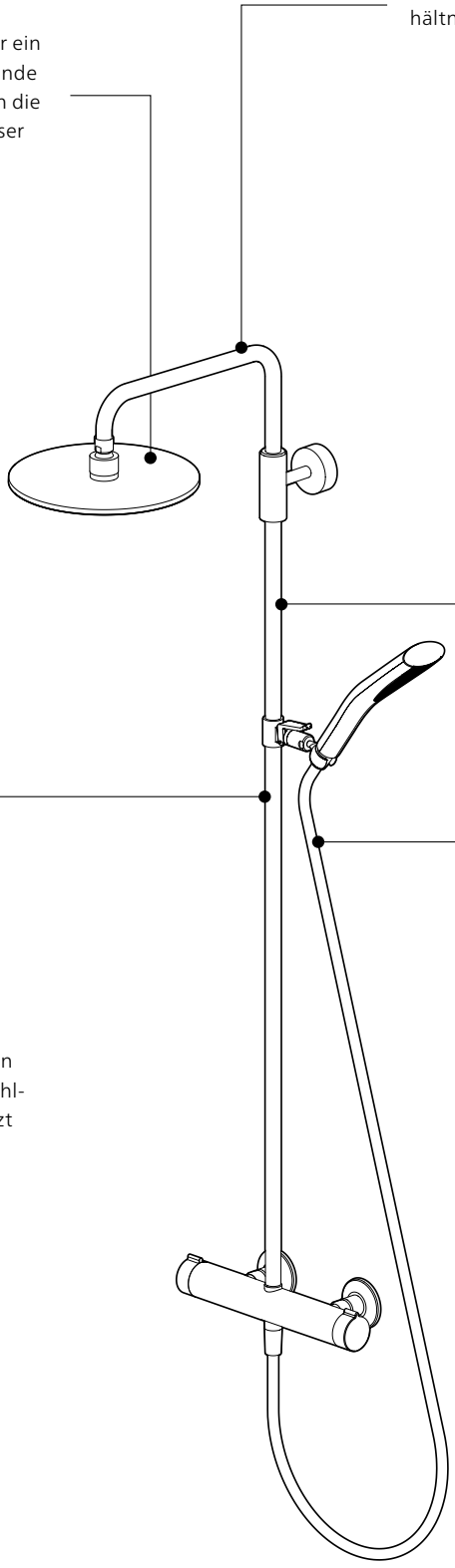

Die wasserführende Duschgleitstange kann nach Bedarf gekürzt werden. Sie wird dank des Rohr-in-Rohr-Systems nicht heiss und verhindert so Verbrennungen.

KWC-Brausenschläuche sind standardmässig mit einem drehbaren Konus ausgerüstet. Damit kann sich der Schlauch auch bei viel Bewegung nicht verdrehen.

Die Handbrause lässt sich im gewünschten Winkel ausrichten und bleibt in der gewählten Position stabil. Diese wird nicht zuletzt durch die arretierbare Höhenverstellung stabilisiert.

SHOWERCULTURE MIT SYSTEM

KWC ShowerCulture bietet ganzheitliche Lösungen für Dusche und Wanne. Mit Hilfe des Duschkonfigurators finden Sie die optimale Lösung für Ihr Bad. Mehr unter: www.kwc.ch (KWC/Bad & Spa/Online Duschkonfigurator)

1. Austausch/Aufputz/Unterputz. Wählen Sie als Erstes die Art der Installation.

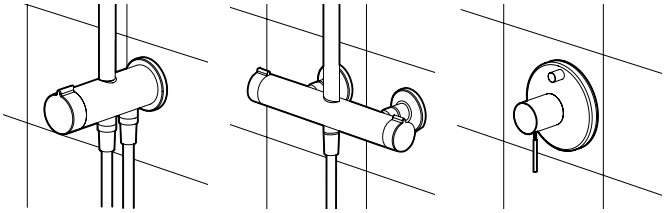

---

2. Komponenten. Entscheiden Sie sich anschliessend für Kopfbrause, Handbrause und Armatur.

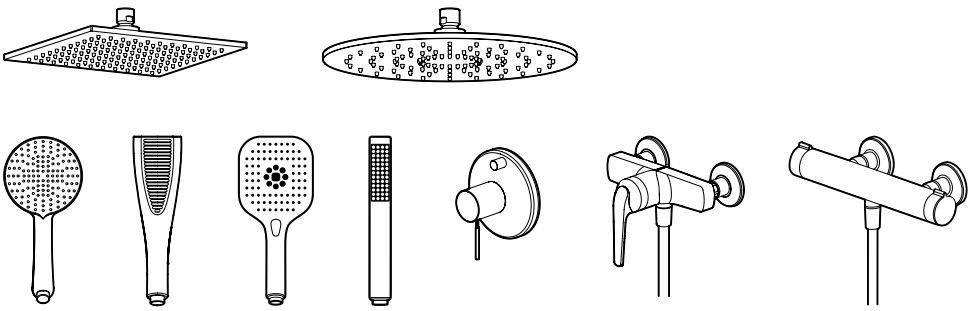

---

3. Masse. Geben Sie Ihre Raummasse an.

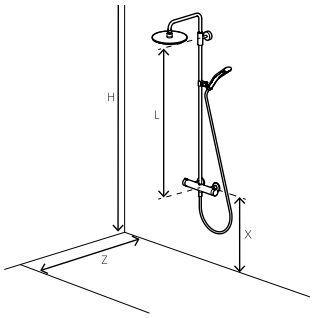

---

4. Download. Laden Sie sich die gewünschten Daten herunter.

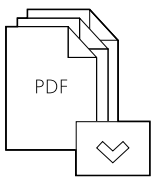

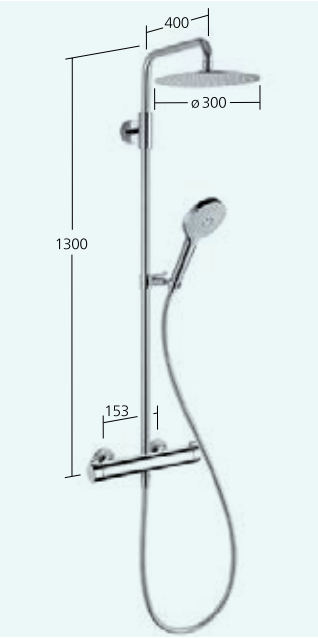

Duschsystem style
– EcoProtect
– TouchProtect
– SkinProtect

KWC-Nr.
26.006.323.000
chromeline, AD 153, A 400,
mit Brause und Schlauch

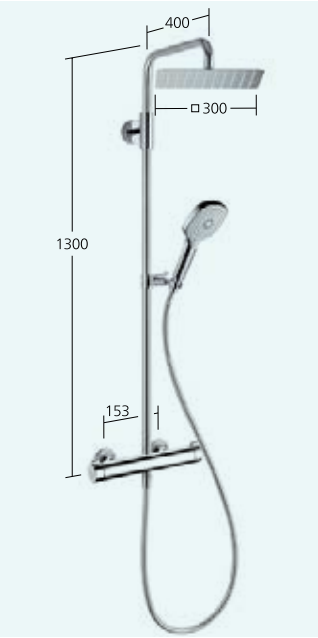

Duschsystem design
– EcoProtect
– TouchProtect
– SkinProtect

KWC-Nr.
26.006.363.000
chromeline, AD 153, A 400,
mit Brause und Schlauch

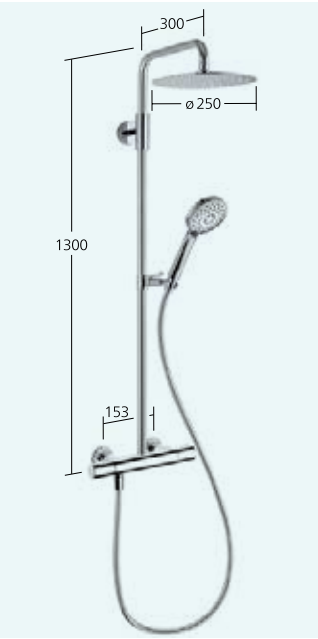

Duschsystem fit
– SkinProtect

KWC-Nr.
26.006.303.000
chromeline, AD 153, A 300,
mit Brause und Schlauch

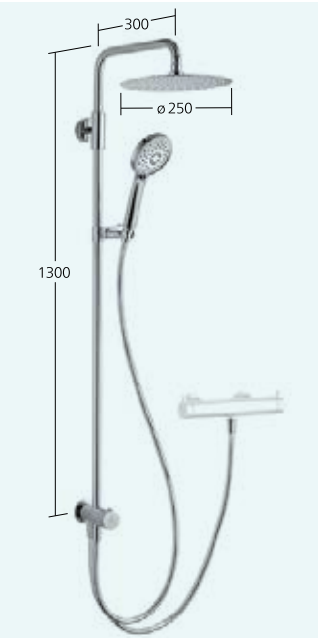

Duschsystem Umbau-Set fit
– TouchProtect
– SkinProtect

KWC-Nr.
26.006.013.000
chromeline, A 300, L 1100,
mit Brause und Schlauch

KWC **HANDBRAUSEN**

KOMFORT VOM FEINSTEN

Mit unseren Handbrausen nehmen Sie Ihr Duschvergnügen ganz wörtlich in die Hand. Hier bieten wir Ihnen vom Klassiker bis zur Neuheit alles, was Ihre Seele mit Entspannung berieselt.

Handbrause CHOICE-S
– TouchProtect

KWC-Nr.
26.000.122.000
chromeline

Auslaufmenge 13 l/min (3 bar)

Handbrause CHOICE–X
– TouchProtect

KWC-Nr.
26.000.123.000
chromeline

Auslaufmenge 13 l/min (3 bar)

Handbrause CHOICE-E
– TouchProtect

KWC-Nr.
26.000.117.000
chromeline

Auslaufmenge 8 l/min (3 bar)

Handbrause KWC FIT-X trio
– TouchProtect

KWC-Nr.
26.000.119.000
chromeline

Auslaufmenge 8 l/min (3 bar)

Handbrause KWC FIT-S
– TouchProtect
– fitjet

KWC-Nr.
26.000.113.000
chromeline

Auslaufmenge 12 l/min (3 bar)

Handbrause KWC FIT-S easy
– TouchProtect
– fitjet

KWC-Nr.
26.000.114.000
chromeline

Auslaufmenge 14 l/min (3 bar)

Handbrause KWC BOSSANOVA air
– TouchProtect
– ergoskin
– ecojet

KWC-Nr.
26.000.110.040
chrom/urban grey

Auslaufmenge 8 l/min (3 bar)

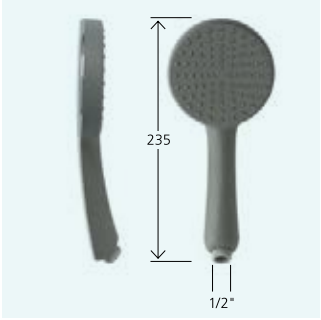

Handbrause
KWC BOSSANOVA mono
– TouchProtect
– ergoskin
– fitjet

KWC-Nr.
26.000.111.040
chrom/urban grey

Auslaufmenge 12 l/min (3 bar)

Handbrause KWC BOSSANOVA duo
– TouchProtect
– ergoskin
– fitjet
– spajet

KWC-Nr.
26.000.112.040
chrom/urban grey

Auslaufmenge 16 l/min (3 bar)

Handbrause KWC ELY mono
– TouchProtect
– fitjet

KWC-Nr.
26.000.120.000
chromeline

Auslaufmenge 12 l/min (3 bar)

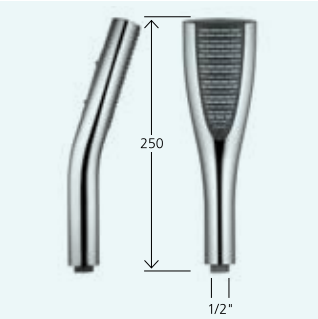

Handbrause KWC ELY duo
– TouchProtect
– fitjet
– powerjet

KWC-Nr.
26.000.121.000
chromeline

Auslaufmenge 12 l/min (3 bar)

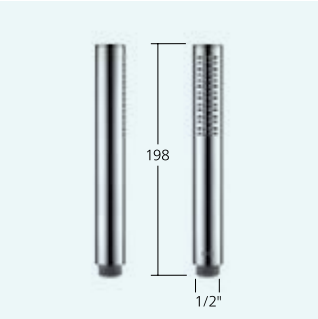

Stabbrause KWC FIT-X slim
– TouchProtect
– fitjet

KWC-Nr.
26.000.103.000
chromeline

Auslaufmenge 8 l/min (3 bar)

Handbrause KWC FIT

KWC-Nr.
Z.200.109.000
chromeline

Auslaufmenge 22 l/min (3 bar)

GANZ AUF LEICHTIGKEIT EINGESTELLT

Mit den Kopfbrausen von KWC stellen Sie sich von Kopf bis Fuss auf Entspannung ein. Und geben Ihrem Bad einen gekonnt stylishen Look. Denn die Kopfbrausen KWC PIATTO-X bringen Freizügigkeit in Ihre Dusche. Diese lassen Sie je nach gewählter Grundform eine kubisch-architektonische oder eine harmonisch-runde Designsprache sprechen.

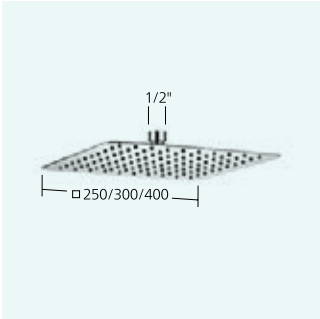

Kopfbrause KWC PIATTO-X Q
– spajet

KWC-Nr.
26.000.204.000
chromeline, 250 × 250 mm
26.000.205.000
chromeline, 300 × 300 mm
26.000.206.000
chromeline, 400 × 400 mm

Auslaufmenge 18 l/min (3 bar)

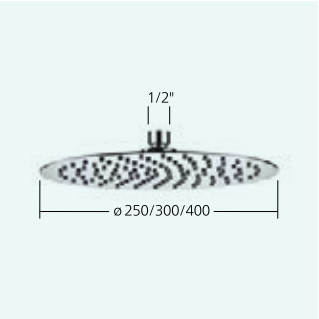

Kopfbrause KWC PIATTO-X R
– spajet

KWC-Nr.
26.000.214.000
chromeline, ø 250
26.000.215.000
chromeline, ø 300
26.000.216.000
chromeline, ø 400

Auslaufmenge 18 l/min (3 bar)

Kopfbrause KWC FIT five
– fitjet

KWC-Nr.
26.000.220.000
chromeline

Auslaufmenge 12 l/min (3 bar)

Kopfbrause KWC FIT mono
– fitjet

KWC-Nr.
26.000.221.000
chromeline

Auslaufmenge 12 l/min (3 bar)

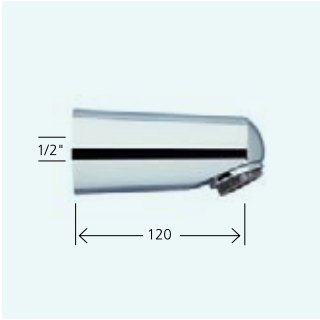

Sportbrause

KWC-Nr.
Z.505.480.000.34
chromeline

Auslaufmenge 15 l/min (3 bar)

KWC **DUSCHGLEITSTANGE KWC FIT**

DAS ORIGINAL: UNSERE ERFINDUNG FÜR DAS SCHWEIZER BAD

Wer kennt sie nicht, die von KWC entwickelte und patentierte Duschgleitstange? Sie wird millionenfach in Duschen aller Objekte und Preissegmente eingesetzt. Mit dem Adesio Klebeset kann die Duschgleitstange KWC FIT auch geklebt werden. So bleiben Wandplatten vollständig intakt, Badezimmerwände bleiben dicht und können auf sehr dünnen Wänden und sogar auf Glas befestigt werden. Das eröffnet ganz neue Gestaltungsmöglichkeiten.

Duschgleitstange KWC FIT

KWC-Nr.
K.26.99.01.000
chromeline, L 612
K.26.99.02.000
chromeline, L 1100

Duschgleitstange KWC FIT
- Eckmodell

KWC-Nr.
K.26.99.05.000
chromeline, L 612
K.26.99.06.000
chromeline, L 1100

Duschgleitstange

KWC-Nr.
26.000.502.000
chromeline, L 612
26.000.503.000
chromeline, L 1100

Duschgleitstange

KWC-Nr.
26.000.504.000
chromeline, L 612
26.000.505.000
chromeline, L 1100

Duschgleitstangen-Set
KWC CHOICE-E
– TouchProtect

KWC-Nr.
26.003.401.000
chromeline, L 612
26.003.402.000
chromeline, L 1100

Auslaufmenge 8 l/min (3 bar)

Duschgleitstangen-Set
KWC ELY mono
– TouchProtect
– fitjet

KWC-Nr.
26.003.101.000
chromeline, L 612
26.003.102.000
chromeline, L 1100

Auslaufmenge 12 l/min (3 bar)

Adesio Klebeset rund
Passend zu:
– Duschgleitstange KWC FIT
K.26.99.01 oder K.26.99.02

KWC-Nr.
Z.538.427.000
chromeline

Adesio Klebeset eckig
Passend zu:
– Duschgleitstange KWC FIT
K.26.99.01 oder K.26.99.02

KWC-Nr.
Z.538.558.000
chromeline

Brausenarm
geeignet für alle KWC Kopfbrausen

KWC-Nr.
26.000.800.000
chromeline, L 352

Brausenarm
geeignet für alle KWC Kopfbrausen

KWC-Nr.
26.000.803.000
chromeline, L 352

Brausenarm
geeignet für alle KWC Kopfbrausen

KWC-Nr.
26.000.810.000
chromeline, L 352

Brausenarm
geeignet für alle KWC Kopfbrausen

KWC-Nr.
26.000.813.000
chromeline, L 352

Brausenarm
geeignet für alle KWC Kopfbrausen

KWC-Nr.
26.000.811.000
chromeline, L 385

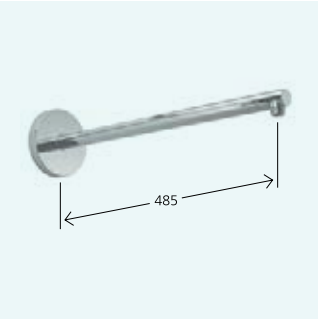

Brausenarm
geeignet für alle KWC Kopfbrausen

KWC-Nr.
26.000.812.000
chromeline, L 485

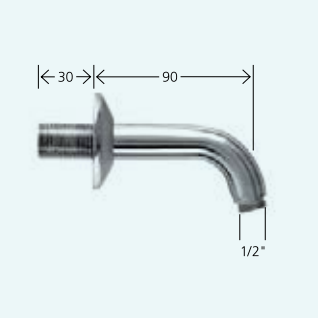

Brausenarm

KWC-Nr.
26.000.804.000
chromeline, A 90

Brausenarm
geeignet für alle KWC Kopfbrausen

KWC-Nr.
26.000.820.000
chromeline, A 125
26.000.821.000
chromeline, A 225
26.000.822.000
chromeline, A 325

Brausenarm
geeignet für alle KWC Kopfbrausen

KWC-Nr.
26.000.823.000
chromeline, A 125
26.000.824.000
chromeline, A 225
26.000.825.000
chromeline, A 325

Brausenhalter
Passend zu:
–Allen Handbrausen

KWC-Nr.
26.000.621.000
chromeline

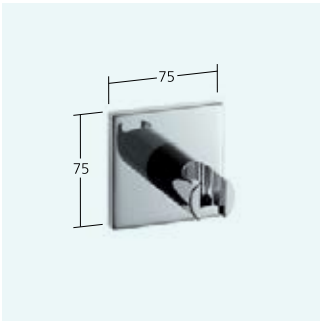

Brausenhalter
Passend zu:
–Allen Handbrausen

KWC-Nr.
26.000.620.000
chromeline

Brausenhalter
Passend zu:
–Allen Handbrausen

KWC-Nr.
26.000.622.000
chromeline

Brausenhalter
Passend zu:
–Allen Handbrausen

KWC-Nr.
26.000.623.000
chromeline

Schlauchanschluss

KWC-Nr.
26.000.610.000
chromeline

Schlauchanschluss

KWC-Nr.
26.000.611.000
chromeline

Schlauchanschluss

KWC-Nr.
26.000.612.000
chromeline

Schlauchanschluss

KWC-Nr.
26.000.613.000
chromeline

Schlauchanschluss

KWC-Nr.
26.000.614.000
chromeline

Absperrventil
Fertigmontageset

KWC-Nr.
27.150.050.000
chromeline

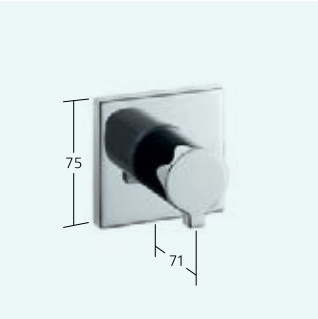

Absperrventil
Fertigmontageset

KWC-Nr.
27.190.050.000
chromeline

Brausenschlauch Profiline

KWC-Nr.
26.001.014.000
chromeline, L 1800
26.001.012.000
chromeline, L 1250

Brausenschlauch Supreme

KWC-Nr.
26.001.005.000
chromeline, L 2000
26.001.004.000
chromeline, L 1800
26.001.003.000
chromeline, L 1600

Brausenschlauch

KWC-Nr.
26.001.019.000
chromeline, L 1000

Technische Hinweise
Bei den in dieser Broschüre abgebildeten Anwendungen von Badarmaturen handelt es sich um Beispiele. Technik und Design können sich bei fortschreitender Produktentwicklung verändern. Die Eignung der Armaturen ist für jedes Objekt individuell zu prüfen. Massgebend für die Planung und technische Realisation sind ausschliesslich die Spezifikationen sowie die Montage- und Serviceanleitungen der Franke Water Systems AG, KWC. Entsprechende Informationen können bei KWC bestellt oder unter www.kwc.com bezogen werden.

Sortiments-, Modell- und technische Änderungen vorbehalten. Massangaben in mm.

Energieetikette
Die Energieetikette für Sanitärprodukte zeigt auf einen Blick, ob Armaturen wenig Energie verbrauchen (Klasse A) oder viel (Klasse G). Das Ziel der Energieetikette ist es, das Bewusstsein für einen sparsamen Umgang mit Warmwasser zu stärken. Davon profitieren die Umwelt und das Portemonnaie gleichermassen. Bei der Klassifizierung wird die Ausführung mit Kaltwasser-Hebelstellung in der Mitte um eine Bonusklasse höher bewertet.

A B C D E F G

821007 12/2019

AUSSTELLUNGEN UND SHOPS

Basel/BS
Haltingerstrasse 77
4057 Basel
Telefon +41 61 691 95 55
basel@kwc.ch

Les Acacias/GE
Route des Acacias 24
1227 Les Acacias
Telefon +41 22 342 02 27
geneve@kwc.ch

Unterkulm/AG
Hauptstrasse 57
5726 Unterkulm
Telefon +41 62 768 68 68
info@kwc.ch

Camorino/TI
Ai Campisc 34
6528 Camorino
Telefon +41 91 825 87 63
camorino@kwc.ch

Liebefeld/BE
Sportweg 34
3097 Liebefeld
Telefon +41 31 972 41 31
bern@kwc.ch

Zürich/ZH
Eichstrasse 23
8045 Zürich
Telefon +41 44 209 90 90
zuerich@kwc.ch

Lausanne/VD
Avenue de Morges 197
1004 Lausanne
Telefon +41 21 646 50 36
lausanne@kwc.ch

Franke Water Systems AG
KWC, Hauptstrasse 57, P.O. Box 179, CH-5726 Unterkulm, Telefon +41 62 768 68 68, www.kwc.ch

KWC
Swiss Water Experience